3M

PROTECTA®

Fall Protection

CE	EN360: 2002 EN1496: 2006 Class B CNB/P/11.060	
Ⓐ **CE Type Test** No. 0082 APAVE SUDEUROPE SAS Z.I. avenue Gay Lussac BP3 33370 ARTIGUES-pres-BORDEAUX France	ⒷⒸ **CE Type Test** No. 0086 BSI Kitemark Court Davy Avenue Knowlhill Milton Keynes MK5 8PP United Kingdom	ⒶⒷⒸ **CE Production Quality Control** No. 0086 BSI Kitemark Court Davy Avenue Knowlhill Milton Keynes MK5 8PP United Kingdom

PROTECTA REBEL
SELF-RETRACTING DEVICES

INSTRUCTION MANUAL

1

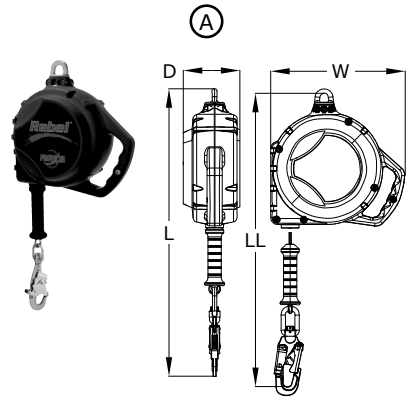

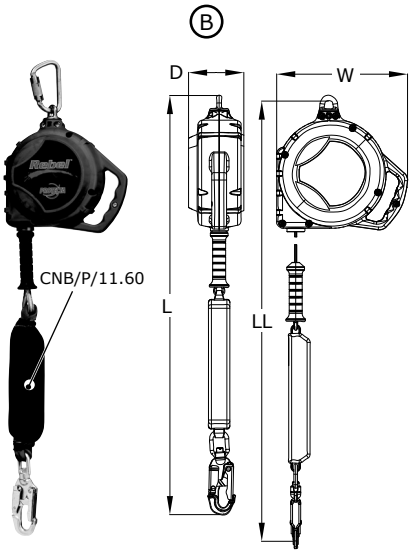

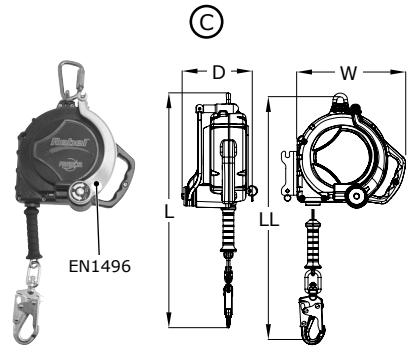

	Rebel	EN 360	CNB/P/ 11.060	EN 1496			LL	L	W	D	x 1
A	3590520	✓			9511070 9511071	9501479 + 2000175	6 m (20 ft)	57.2 cm (22.5 in)	24.9 cm (9.8 in)	11.7 cm (4.6 in)	141 kg (310 lbs)
A	3590530	✓			9520021 9520022	9501479 + 2000175	6 m (20 ft)	57.2 cm (22.5 in)	24.9 cm (9.8 in)	11.7 cm (4.6 in)	141 kg (310 lbs)
A	3590538	✓			9511070 9511071	9501613 + 2100044	6 m (20 ft)	57.2 cm (22.5 in)	24.9 cm (9.8 in)	11.7 cm (4.6 in)	141 kg (310 lbs)
A	3590539	✓			9511070 9511071	9501613 + 2000018	6 m (20 ft)	57.2 cm (22.5 in)	24.9 cm (9.8 in)	11.7 cm (4.6 in)	141 kg (310 lbs)
A	3590520/A	✓			9511070 9511071	9501479 + 2000175	6 m (20 ft)	57.2 cm (22.5 in)	24.9 cm (9.8 in)	11.7 cm (4.6 in)	141 kg (310 lbs)
A	3590521/A	✓			9511070 9511071	9501479 + 2000175	6 m (20 ft)	57.2 cm (22.5 in)	24.9 cm (9.8 in)	11.7 cm (4.6 in)	141 kg (310 lbs)
A	3590530/A	✓			9520021 9520022	9501479 + 2000175	6 m (20 ft)	57.2 cm (22.5 in)	24.9 cm (9.8 in)	11.7 cm (4.6 in)	141 kg (310 lbs)
B	3590542	✓	✓		9511070 9511071	951087 + 2000178	6 m (20 ft)	106.7 (42.0 in)	24.9 cm (9.8 in)	11.7 cm (4.6 in)	141 kg (310 lbs)
A	3590506	✓			9511070 9511071	9501479 + 2000126	10 m (33 ft)	57.2 cm (22.5 in)	24.9 cm (9.8 in)	11.7 cm (4.6 in)	141 kg (310 lbs)
A	3590521	✓			9511070 9511071	9501479 + 2000175	10 m (33 ft)	57.2 cm (22.5 in)	24.9 cm (9.8 in)	11.7 cm (4.6 in)	141 kg (310 lbs)
A	3590522	✓			9511070 9511071	9501613 + 2000175	10 m (33 ft)	57.2 cm (22.5 in)	24.9 cm (9.8 in)	11.7 cm (4.6 in)	141 kg (310 lbs)
A	3590523	✓			9511070 9511071	9501613 + 2000170	10 m (33 ft)	57.2 cm (22.5 in)	24.9 cm (9.8 in)	11.7 cm (4.6 in)	141 kg (310 lbs)
A	3590531	✓			9520021 9520022	9501479 + 2000175	10 m (33 ft)	57.2 cm (22.5 in)	24.9 cm (9.8 in)	11.7 cm (4.6 in)	141 kg (310 lbs)
A	3590532	✓			9520021 9520022	9501613 + 2000175	10 m (33 ft)	57.2 cm (22.5 in)	24.9 cm (9.8 in)	11.7 cm (4.6 in)	141 kg (310 lbs)
A	3590536	✓			9511070 9511071	9501613 + 2000018	10 m (33 ft)	57.2 cm (22.5 in)	24.9 cm (9.8 in)	11.7 cm (4.6 in)	141 kg (310 lbs)
B	3590545	✓	✓		9520044 9520045	9501087 + 2000178	12 m (39.4 ft)	106.7 cm (42.0 in)	28.3 cm (11.1 in)	11.7 cm (4.6 in)	141 kg (310 lbs)
A	3590522/A	✓			9511070 9511071	9501613 + 2000175	10 m (33 ft)	57.2 cm (22.5 in)	24.9 cm (9.8 in)	11.7 cm (4.6 in)	141 kg (310 lbs)
A	3590531/A	✓			9520021 9520022	9501479 + 2000175	10 m (33 ft)	57.2 cm (22.5 in)	24.9 cm (9.8 in)	11.7 cm (4.6 in)	141 kg (310 lbs)
A	3590532/A	✓			9520021 9520022	9501613 + 2000175	10 m (33 ft)	57.2 cm (22.5 in)	24.9 cm (9.8 in)	11.7 cm (4.6 in)	141 kg (310 lbs)
A	3590570	✓			9520044 9520045	9501479 + 2000175	15 m (50 ft)	60.5 cm (23.8 in)	28.3 cm (11.1 in)	11.7 cm (4.6 in)	141 kg (310 lbs)
A	3590571	✓			9520044 9520045	9501613 + 2000175	15 m (50 ft)	60.5 cm (23.8 in)	28.3 cm (11.1 in)	11.7 cm (4.6 in)	141 kg (310 lbs)
A	3590572	✓			9520044 9520045	9501613 + 2100044	15 m (50 ft)	60.5 cm (23.8 in)	28.3 cm (11.1 in)	11.7 cm (4.6 in)	141 kg (310 lbs)
A	3590573	✓			9520044 9520045	9501613 + 2000170	15 m (50 ft)	60.5 cm (23.8 in)	28.3 cm (11.1 in)	11.7 cm (4.6 in)	141 kg (310 lbs)
A	3590574	✓			9520044 9520045	9501613 + 2100044	15 m (50 ft)	60.5 cm (23.8 in)	28.3 cm (11.1 in)	11.7 cm (4.6 in)	141 kg (310 lbs)
A	3590580	✓			9520046 9520047	9501479 + 2000175	15 m (50 ft)	60.5 cm (23.8 in)	28.3 cm (11.1 in)	11.7 cm (4.6 in)	141 kg (310 lbs)
A	3590581	✓			9520046 9520047	9501613 + 2000175	15 m (50 ft)	60.5 cm (23.8 in)	28.3 cm (11.1 in)	11.7 cm (4.6 in)	141 kg (310 lbs)
C	3591002	✓		✓	9508320 9520047	9501479 + 2000175	15 m (50 ft)	60.5 cm (23.8 in)	28.3 cm (11.1 in)	17.8 cm (7.0 in)	141 kg (310 lbs)
C	3591003	✓		✓	9508320 9520047	9501613 + 2000175	15 m (50 ft)	60.5 cm (23.8 in)	28.3 cm (11.1 in)	17.8 cm (7.0 in)	141 kg (310 lbs)
A	3590570/A	✓			9520044 9520045	9501479 + 2000175	15 m (50 ft)	60.5 cm (23.8 in)	28.3 cm (11.1 in)	11.7 cm (4.6 in)	141 kg (310 lbs)
A	3590571/A	✓			9520044 9520045	9501613 + 2000175	15 m (50 ft)	60.5 cm (23.8 in)	28.3 cm (11.1 in)	11.7 cm (4.6 in)	141 kg (310 lbs)
A	3590580/A	✓			9520046 9520047	9501479 + 2000175	15 m (50 ft)	60.5 cm (23.8 in)	28.3 cm (11.1 in)	11.7 cm (4.6 in)	141 kg (310 lbs)
A	3590581/A	✓			9520046 9520047	9501613 + 2000175	15 m (50 ft)	60.5 cm (23.8 in)	28.3 cm (11.1 in)	11.7 cm (4.6 in)	141 kg (310 lbs)
A	3590595	✓			9520056 9520057	9501479 + 2000126	20 m (66 ft)	116.8 cm (46.0 in)	32.8 cm (12.9 in)	14.0 cm (5.5 in)	141 kg (310 lbs)
A	3590609	✓			9520056 9520057	9501613 + 2000018	20 m (66 ft)	116.8 cm (46.0 in)	32.8 cm (12.9 in)	14.0 cm (5.5 in)	141 kg (310 lbs)

...

© 3M 2017

1

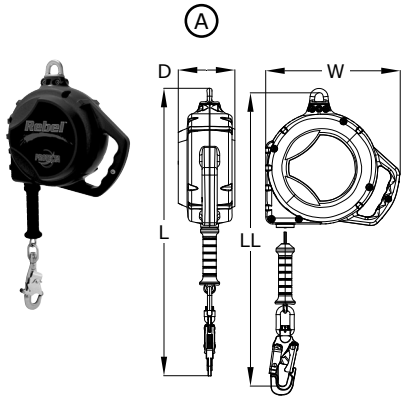

	Rebel	EN 360	CNB/P/ 11.060	EN 1496			LL	L	W	D	x 1
A	3590610	✓			9520056 9520057	9501479 + 2000175	20 m (66 ft)	116.8 cm (46.0 in)	32.8 cm (12.9 in)	14.0 cm (5.5 in)	141 kg (310 lbs)
A	3590611	✓			9520056 9520057	9501613 + 2000175	20 m (66 ft)	116.8 cm (46.0 in)	32.8 cm (12.9 in)	14.0 cm (5.5 in)	141 kg (310 lbs)
A	3590612	✓			9520056 9520057	9501613 + 2000170	20 m (66 ft)	116.8 cm (46.0 in)	32.8 cm (12.9 in)	14.0 cm (5.5 in)	141 kg (310 lbs)
A	3590613	✓			9520056 9520057	9501614 + 2100127	20 m (66 ft)	116.8 cm (46.0 in)	32.8 cm (12.9 in)	14.0 cm (5.5 in)	141 kg (310 lbs)
A	3590620	✓			9520058 9520059	9501479 + 2000175	20 m (66 ft)	65.3 cm (25.7 in)	32.8 cm (12.9 in)	14.0 cm (5.5 in)	141 kg (310 lbs)
A	3590621	✓			9520058 9520059	9501613 + 2000175	20 m (66 ft)	65.3 cm (25.7 in)	32.8 cm (12.9 in)	14.0 cm (5.5 in)	141 kg (310 lbs)
A	3590622	✓			9520058 9520059	9501479 + 2000175	20 m (66 ft)	65.3 cm (25.7 in)	32.8 cm (12.9 in)	14.0 cm (5.5 in)	141 kg (310 lbs)
A	3590610/A	✓			9520056 9520057	9501479 + 2000175	20 m (66 ft)	116.8 cm (46.0 in)	32.8 cm (12.9 in)	14.0 cm (5.5 in)	141 kg (310 lbs)
A	3590611/A	✓			9520056 9520057	9501613 + 2000175	20 m (66 ft)	116.8 cm (46.0 in)	32.8 cm (12.9 in)	14.0 cm (5.5 in)	141 kg (310 lbs)
A	3590620/A	✓			9520058 9520059	9501479 + 2000175	20 m (66 ft)	65.3 cm (25.7 in)	32.8 cm (12.9 in)	14.0 cm (5.5 in)	141 kg (310 lbs)
A	3590621/A	✓			9520058 9520059	9501613 + 2000175	20 m (66 ft)	65.3 cm (25.7 in)	32.8 cm (12.9 in)	14.0 cm (5.5 in)	141 kg (310 lbs)
A	3590650	✓			9520056 9520057	9501479 + 2000175	25 m (82 ft)	116.8 cm (46.0 in)	32.8 cm (12.9 in)	14.0 cm (5.5 in)	141 kg (310 lbs)
A	3590651	✓			9520056 9520057	9501613 + 2000175	25 m (82 ft)	116.8 cm (46.0 in)	32.8 cm (12.9 in)	14.0 cm (5.5 in)	141 kg (310 lbs)
A	3590660	✓			9520058 9520059	9501479 + 2000175	25 m (82 ft)	65.3 cm (25.7 in)	32.8 cm (12.9 in)	14.0 cm (5.5 in)	141 kg (310 lbs)
A	3590661	✓			9520058 9520059	9501613 + 2000175	25 m (82 ft)	65.3 cm (25.7 in)	32.8 cm (12.9 in)	14.0 cm (5.5 in)	141 kg (310 lbs)
A	3590650/A	✓			9520056 9520057	9501479 + 2000175	25 m (82 ft)	116.8 cm (46.0 in)	32.8 cm (12.9 in)	14.0 cm (5.5 in)	141 kg (310 lbs)
A	3590651/A	✓			9520056 9520057	9501613 + 2000175	25 m (82 ft)	116.8 cm (46.0 in)	32.8 cm (12.9 in)	14.0 cm (5.5 in)	141 kg (310 lbs)
A	3590660/A	✓			9520058 9520059	9501479 + 2000175	25 m (82 ft)	65.3 cm (25.7 in)	32.8 cm (12.9 in)	14.0 cm (5.5 in)	141 kg (310 lbs)
A	3590661/A	✓			9520058 9520059	9501613 + 2000175	25 m (82 ft)	65.3 cm (25.7 in)	32.8 cm (12.9 in)	14.0 cm (5.5 in)	141 kg (310 lbs)
A	3590623	✓			9520058 9520059	9501479 + 2000175	30 m (100 ft)	65.3 cm (25.7 in)	32.8 cm (12.9 in)	14.0 cm (5.5 in)	141 kg (310 lbs)
A	3590675	✓			9520056 9520057	9501479 + 2000126	30 m (100 ft)	116.8 cm (46.0 in)	32.8 cm (12.9 in)	14.0 cm (5.5 in)	141 kg (310 lbs)
A	3590690	✓			9520056 9520057	9501479 + 2000175	30 m (100 ft)	116.8 cm (46.0 in)	32.8 cm (12.9 in)	14.0 cm (5.5 in)	141 kg (310 lbs)
A	3590691	✓			9520056 9520057	9501613 + 2000175	30 m (100 ft)	116.8 cm (46.0 in)	32.8 cm (12.9 in)	14.0 cm (5.5 in)	141 kg (310 lbs)
A	3590692	✓			9520056 9520057	9501613 + 2000170	30 m (100 ft)	116.8 cm (46.0 in)	32.8 cm (12.9 in)	14.0 cm (5.5 in)	141 kg (310 lbs)
A	3590700	✓			9520058 9520059	9501479 + 2000175	30 m (100 ft)	65.3 cm (25.7 in)	32.8 cm (12.9 in)	14.0 cm (5.5 in)	141 kg (310 lbs)
A	3590701	✓			9520058 9520059	9501613 + 2000175	30 m (100 ft)	65.3 cm (25.7 in)	32.8 cm (12.9 in)	14.0 cm (5.5 in)	141 kg (310 lbs)
A	3590690/A	✓			9520056 9520057	9501479 + 2000175	30 m (100 ft)	116.8 cm (46.0 in)	32.8 cm (12.9 in)	14.0 cm (5.5 in)	141 kg (310 lbs)
A	3590691/A	✓			9520056 9520057	9501613 + 2000175	30 m (100 ft)	116.8 cm (46.0 in)	32.8 cm (12.9 in)	14.0 cm (5.5 in)	141 kg (310 lbs)
A	3590700/A	✓			9520058 9520059	9501479 + 2000175	30 m (100 ft)	65.3 cm (25.7 in)	32.8 cm (12.9 in)	14.0 cm (5.5 in)	141 kg (310 lbs)
A	3590701/A	✓			9520058 9520059	9501613 + 2000175	30 m (100 ft)	65.3 cm (25.7 in)	32.8 cm (12.9 in)	14.0 cm (5.5 in)	141 kg (310 lbs)

2

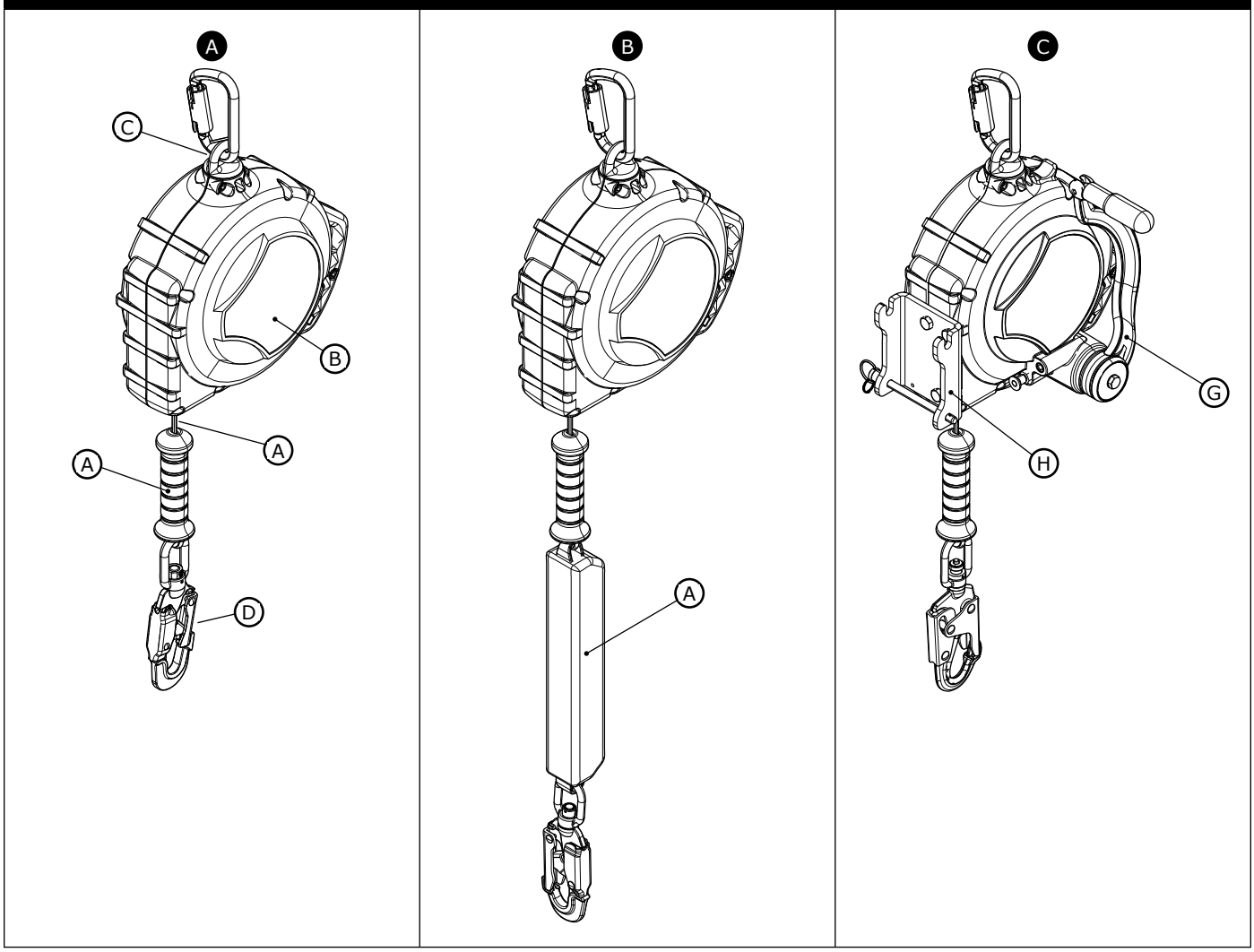

3

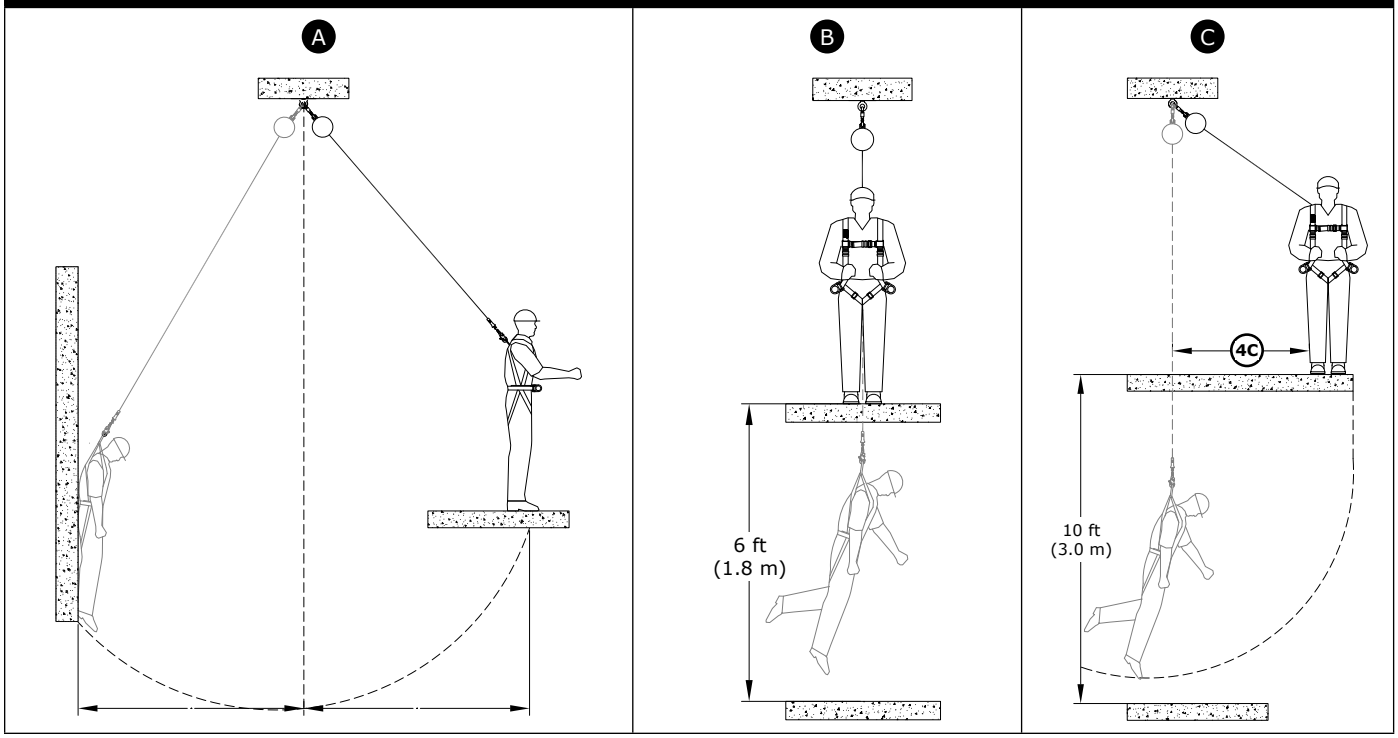

4

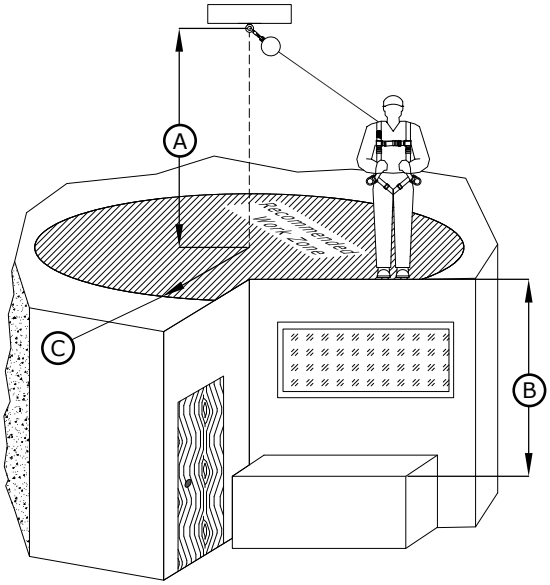

A	B: <6 ft (1.8m)	6 ft (1.8m)	7 ft (2.1m)	8 ft (2.4m)	9 ft (2.7m)	≥10 ft (3m)
8 ft (2.4m)		0 ft (0m)	2.5 ft (0.76m)	3.8 ft (1.16m)	5 ft (1.52m)	6.1 ft (1.86m)
10 ft (3m)		0 ft (0m)	3.2 ft (0.98m)	4.7 ft (1.43m)	6.1 ft (1.86m)	7.3 ft (2.23m)
20 ft (6.1m)		0 ft (0m)	5.5 ft (1.68m)	7.9 ft (2.41m)	9.8 ft (2.99m)	11.5 ft (3.51m)
30 ft (9.1m)		0 ft (0m)	7.1 ft (2.16m)	10.1 ft (3.08m)	12.5 ft (3.81m)	14.6 ft (4.45m)
50 (15.2)		0 ft (0m)	9.5 ft (2.90m)	13.5 ft (4.11m)	16.6 ft (5.06m)	19.3 ft (5.88m)
70 ft (21.3m)		0 ft (0m)	11.4 ft (3.47m)	16.2 ft (4.94m)	19.9 ft (6.07m)	23.1 ft (7.04m)
90 ft (27.4m)		0 ft (0m)	13 ft (3.96m)	18.5 ft (5.64m)	22.7 ft (6.92m)	26.3 ft (8.02m)
110 ft (33.5m)		0 ft (0m)	14.5 ft (4.42m)	20.6 ft (6.28m)	25.2 ft (7.68m)	29.2 ft (8.9m)
130 ft (39.6m)		0 ft (0m)	15.8 ft (4.82m)	22.4 ft (6.83m)	27.5 ft (8.38m)	31.8 ft (9.69m)
150 ft (45.7m)		0 ft (0m)	17.4 ft (5.30m)	24.1 ft (7.35m)	29.6 ft (9.02m)	34.2 ft (10.42m)
170 ft (51.8m)		0 ft (0m)	18.2 ft (5.55m)	25.7 ft (7.83m)	31.6 ft (9.63m)	36.5 ft (11.13m)
190 ft (57.9)		0 ft (0m)	19.2 ft (5.85m)	27.2 ft (8.29m)	33.4 ft (10.18m)	38.6 ft (11.77m)

C

5

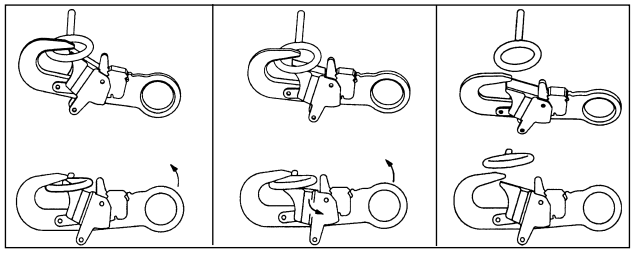

A B C

6

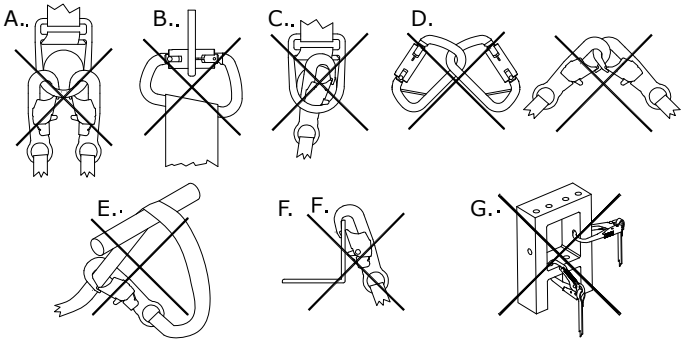

7

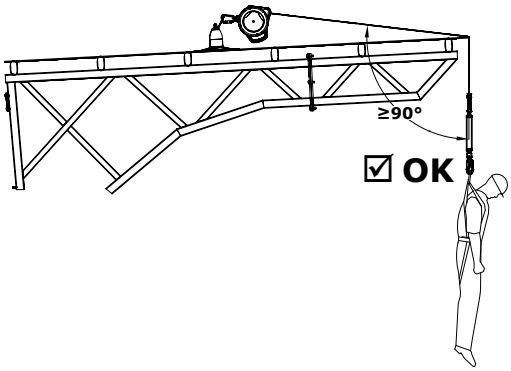

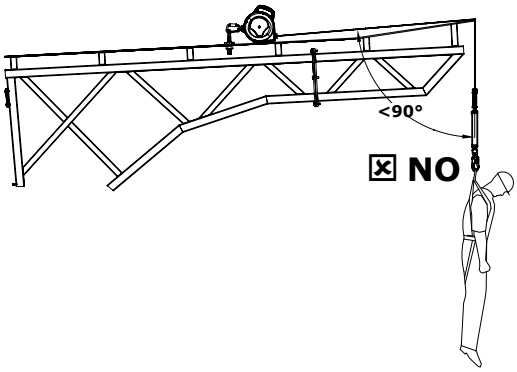

8

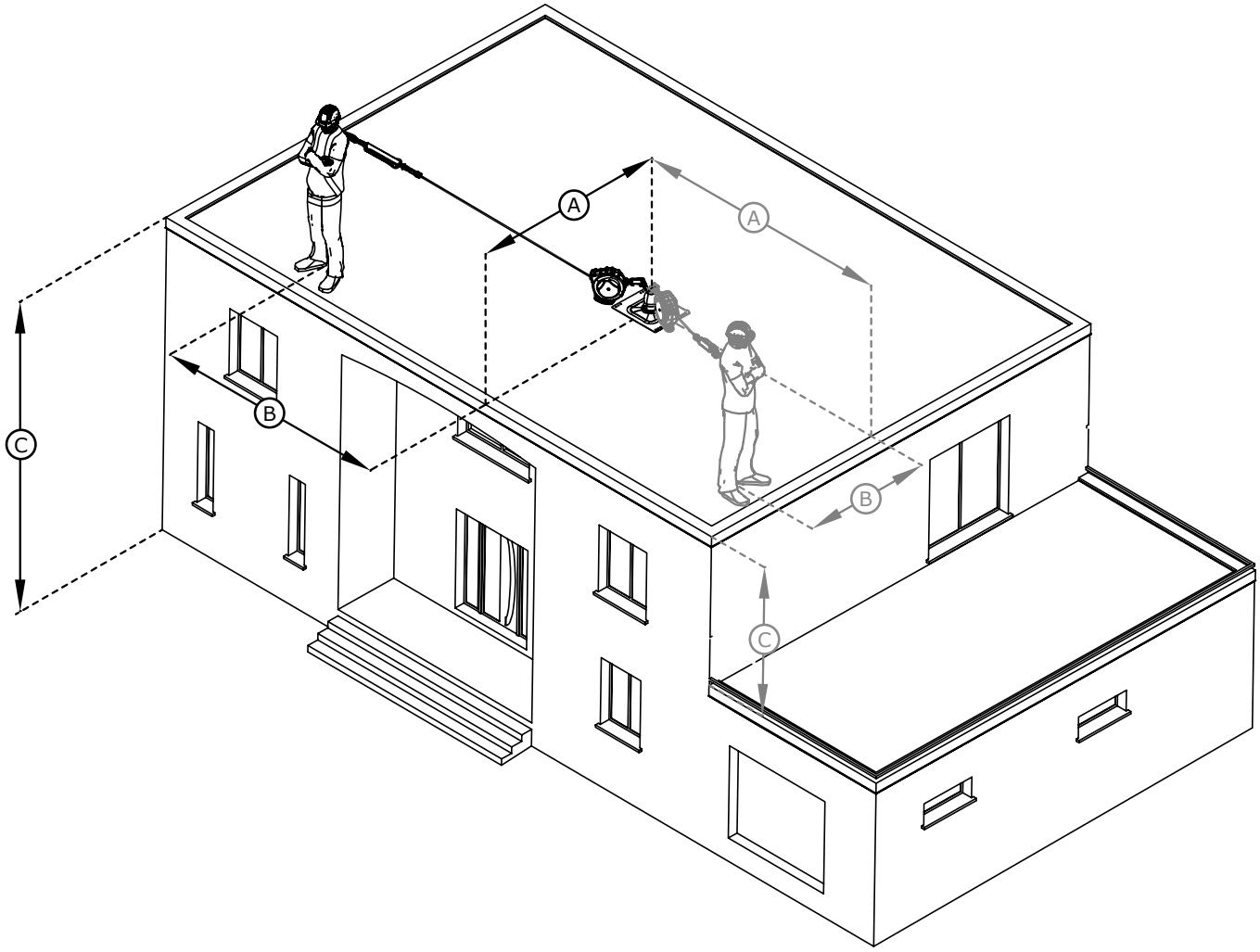

A \ B	0 ft (0.00m)	2 ft (0.61m)	5 ft (1.52m)	10 ft (3.05m)	15 ft (4.57m)	20 ft (6.1m)	25 ft (7.62m)	>25 ft (>7.62m)
2 ft (0.61m)	16.5 ft (5.03m)	17.3 ft (5.28m)						
5 ft (1.52m)	16.5 ft (5.03m)	16.9 ft (5.15m)	18.6 ft (5.66m)					
10 ft (3.05m)	16.5 ft (5.03m)	16.7 ft (5.09m)	17.7 ft (5.39m)	20.6 ft (6.29m)				
15 ft (4.57m)	16.5 ft (5.03m)	16.6 ft (5.07m)	17.3 ft (5.28m)	19.5 ft (5.95m)	22.7 ft (6.92m)			
20 ft (6.1m)	16.5 ft (5.03m)	16.6 ft (5.06m)	17.1 ft (5.22m)	18.9 ft (5.75m)	21.5 ft (6.55m)	24.8 ft (7.55m)		
25 ft (7.62m)	16.5 ft (5.03m)	16.6 ft (5.05m)	17 ft (5.18m)	18.4 ft (5.62m)	20.7 ft (6.3m)	23.5 ft (7.17m)	26.9 ft (8.19m)	
30 ft (9.14m)	16.5 ft (5.03m)	16.6 ft (5.05m)	16.9 ft (5.16m)	18.1 ft (5.52m)	20 ft (6.11m)	22.6 ft (6.87m)	25.6 ft (7.79m)	
35 ft (10.67m)	16.5 ft (5.03m)	16.6 ft (5.05m)	16.9 ft (5.14m)	17.9 ft (5.46m)	19.6 ft (5.97m)	21.8 ft (6.65m)	24.5 ft (7.47m)	
40 ft (12.19m)	16.5 ft (5.03m)	16.5 ft (5.04m)	16.8 ft (5.12m)	17.7 ft (5.4m)	19.2 ft (5.86m)	21.2 ft (6.47m)	23.7 ft (7.21m)	
50 ft (15.24m)	16.5 ft (5.03m)	16.5 ft (5.04m)	16.7 ft (5.11m)	17.5 ft (5.33m)	18.7 ft (5.7m)	20.4 ft (6.2m)	22.4 ft (6.83m)	
60 ft (18.29m)	16.5 ft (5.03m)	16.5 ft (5.04m)	16.7 ft (5.09m)	17.3 ft (5.28m)	18.3 ft (5.59m)	19.7 ft (6.02m)	21.5 ft (6.55m)	
70 ft (21.34m)	16.5 ft (5.03m)	16.5 ft (5.04m)	16.7 ft (5.08m)	17.2 ft (5.25m)	18.1 ft (5.51m)	19.3 ft (5.88m)	20.8 ft (6.35m)	

9

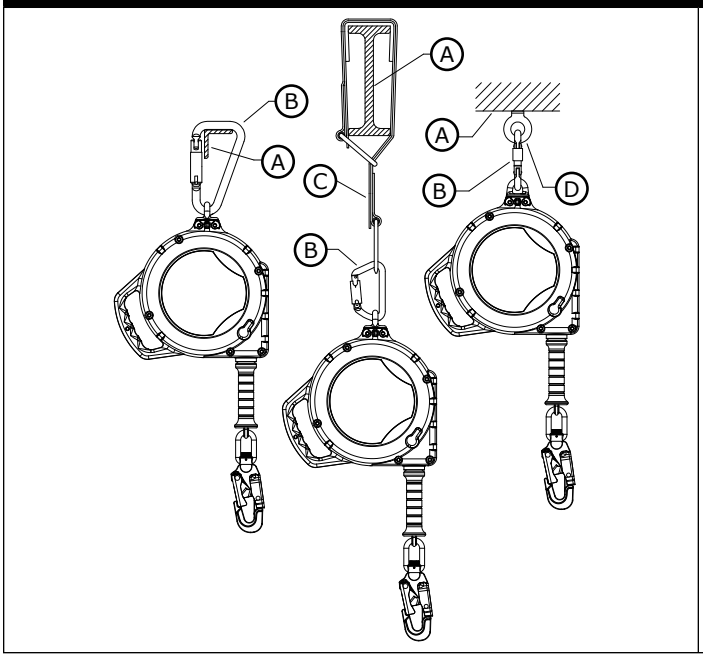

10

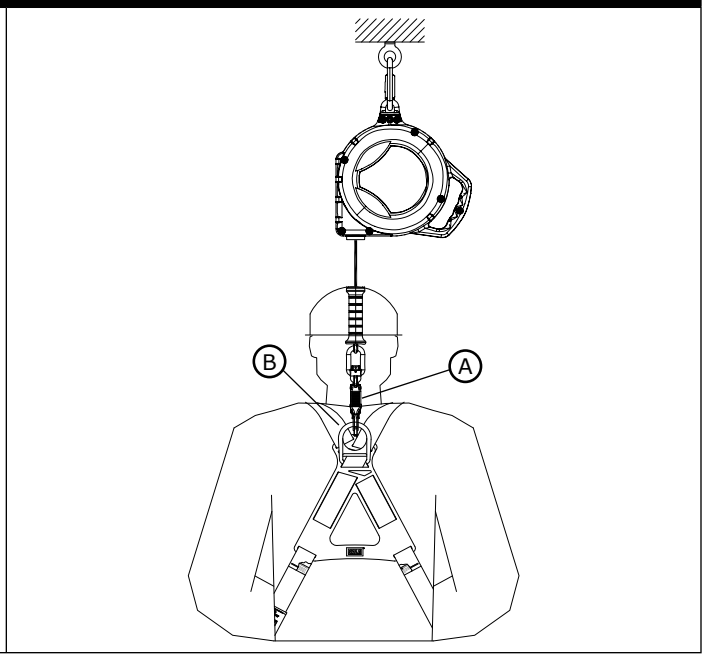

11

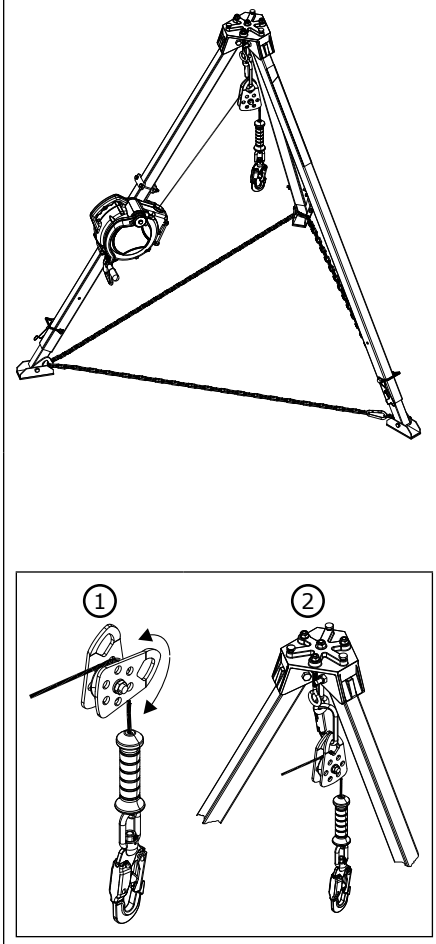

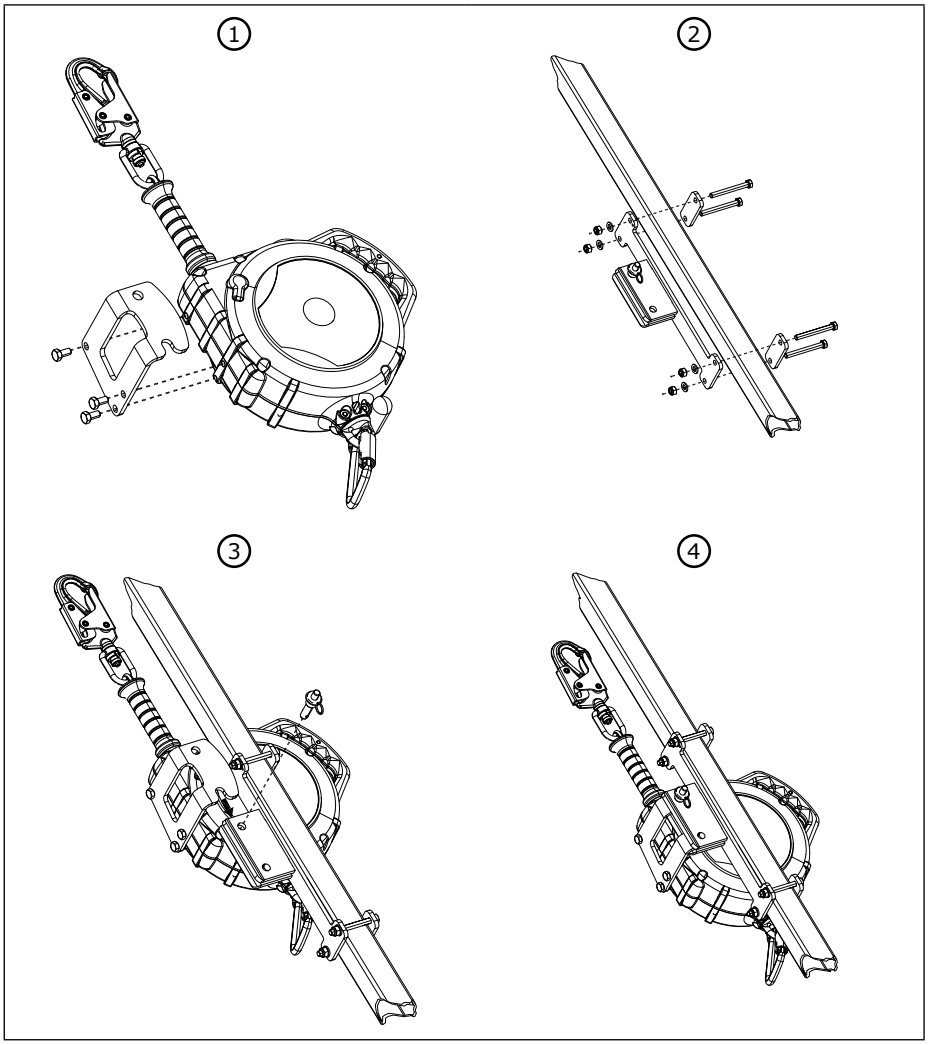

12

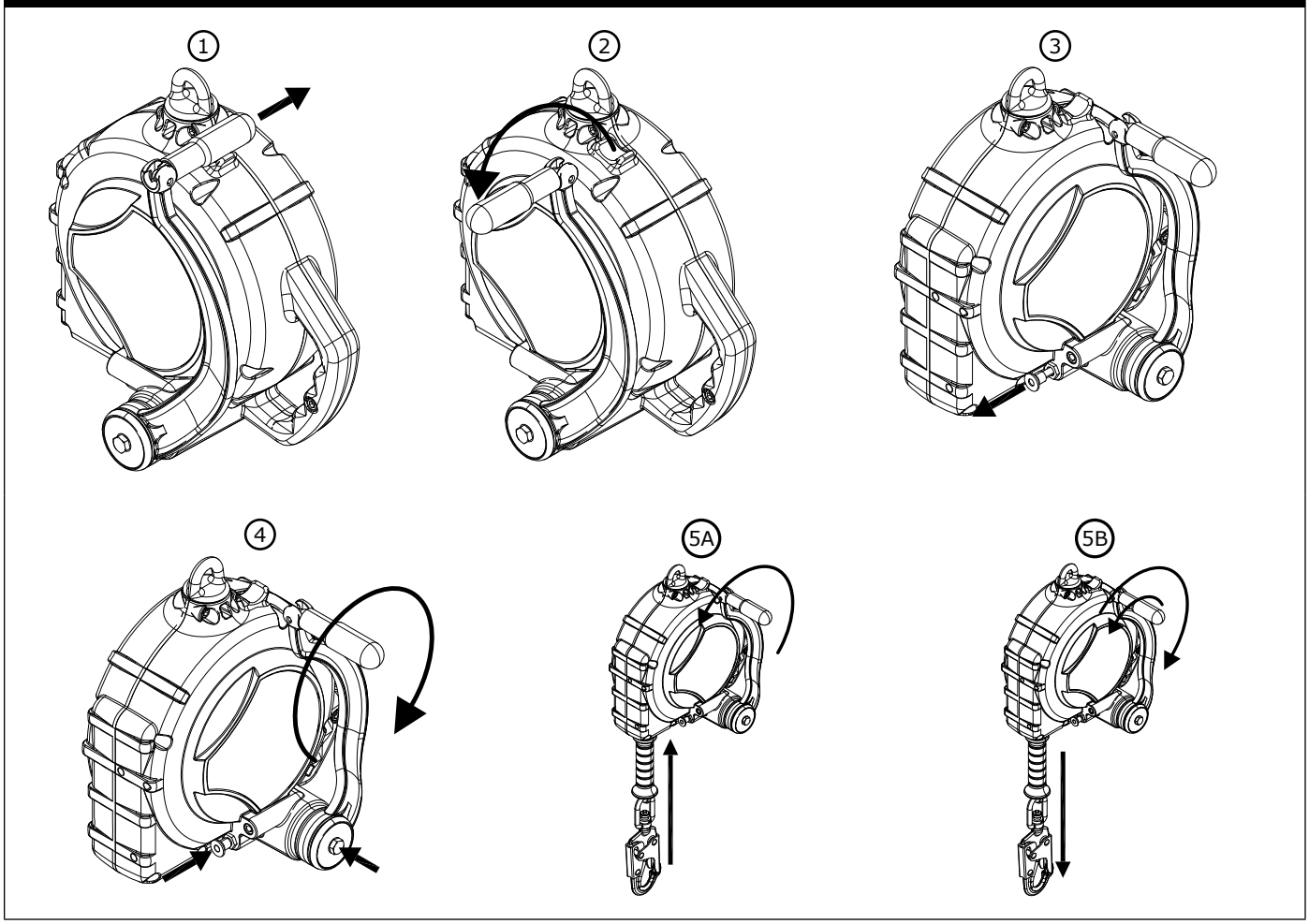

13

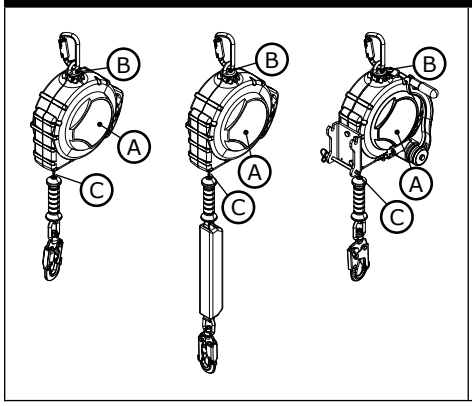

14

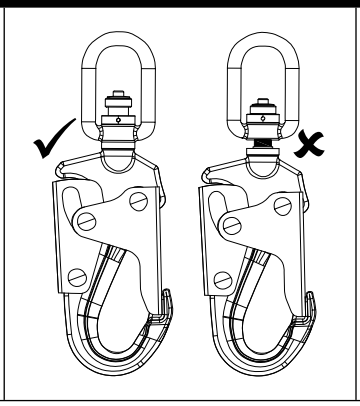

15

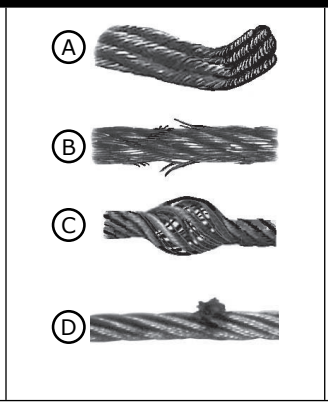

16

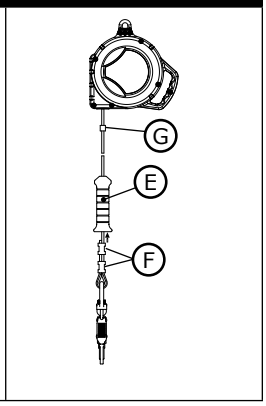

17

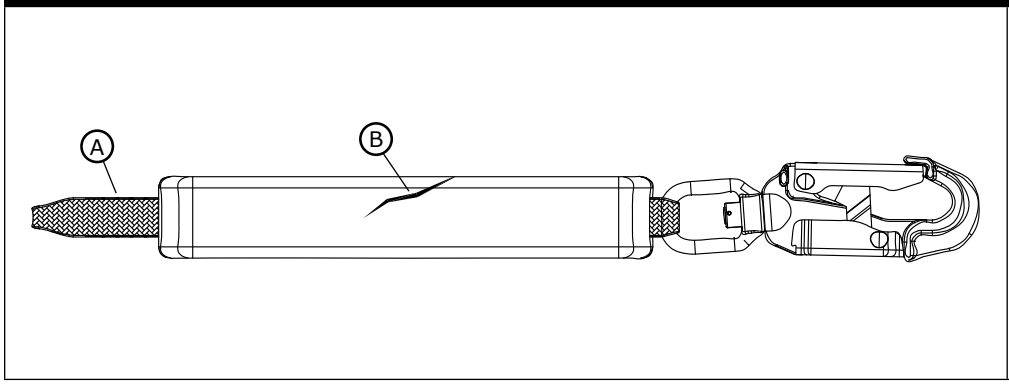

18

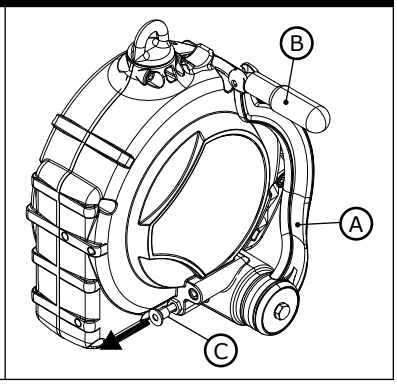

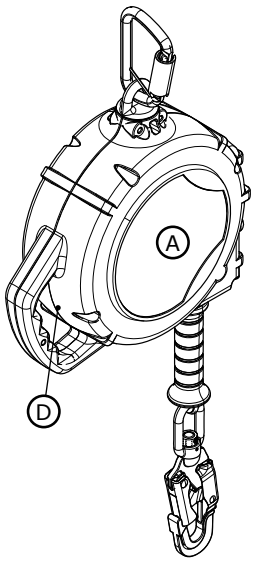

D ATEX
XXXXXXX/A

CE Ex II 2 G c T3

INTERTEK ITS11ATEX17240
Technical File No: 070801

9503860 Rev. E

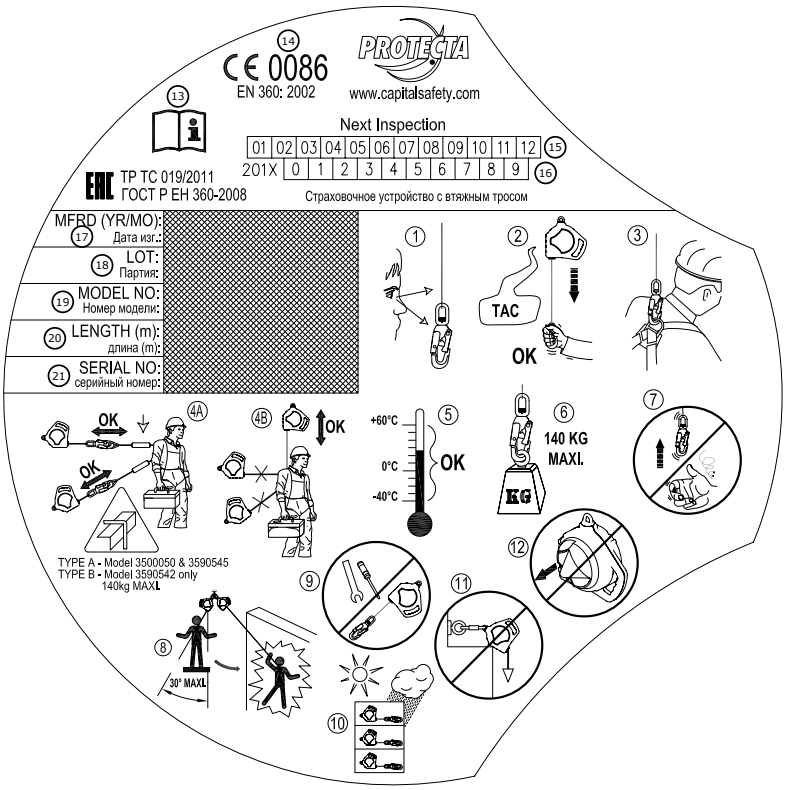

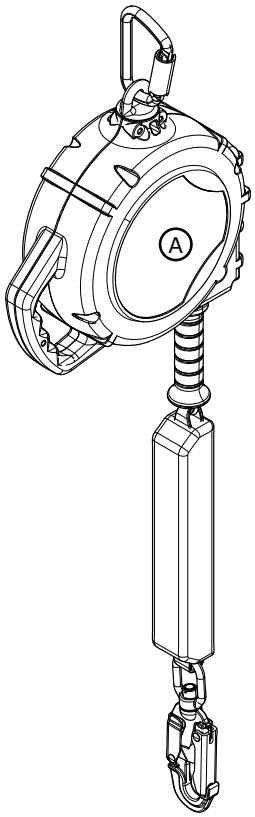

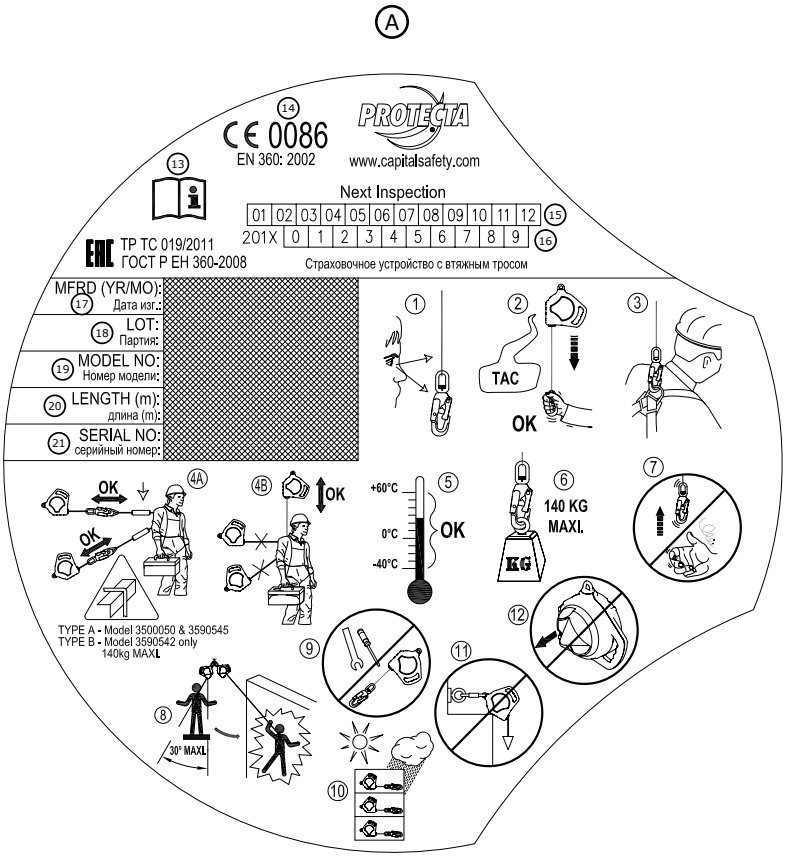

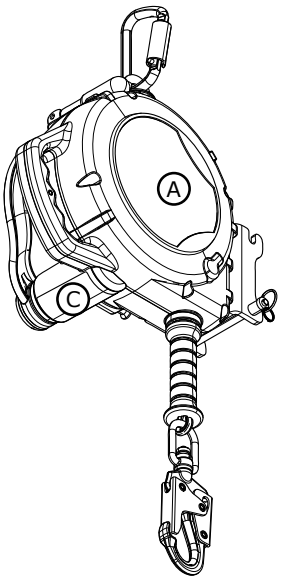
A
C

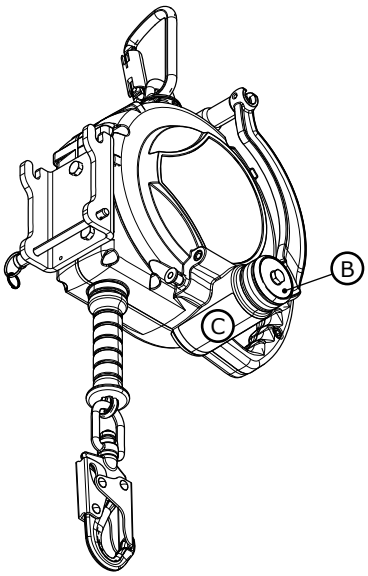
B
C

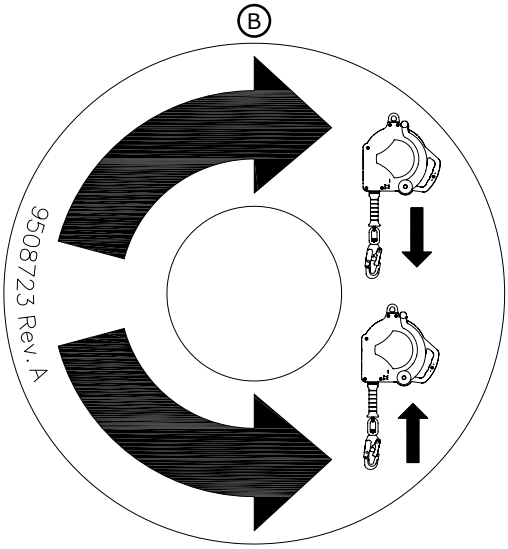
B
9508723 Rev. A

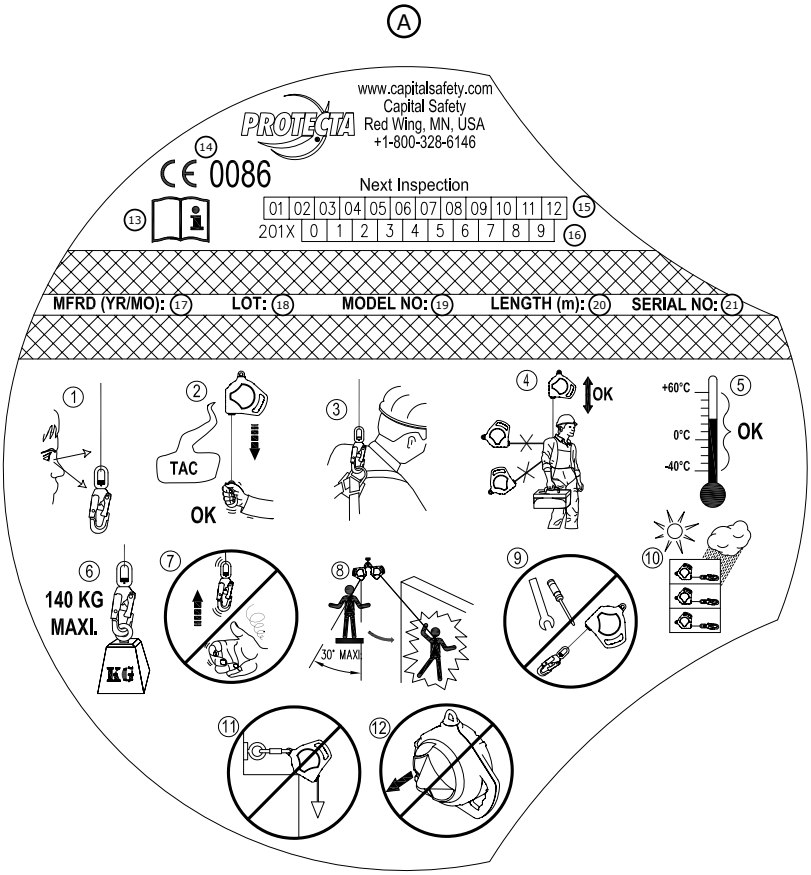
A
www.capitalsafety.com
Capital Safety
Red Wing, MN, USA
+1-800-328-6146
PROTECTA
14
CE 0086
Next Inspection
01 02 03 04 05 06 07 08 09 10 11 12
201X 0 1 2 3 4 5 6 7 8 9
13
15
16
MFRD (YR/MO): 17
LOT: 18
MODEL NO: 19
LENGTH (m): 20
SERIAL NO: 21
1
2
TAC
OK
3
4
OK
+60°C
0°C
-40°C
5
OK
6
140 KG
MAXI.
KG
7
8
30° MAXI.
9
10
11
12

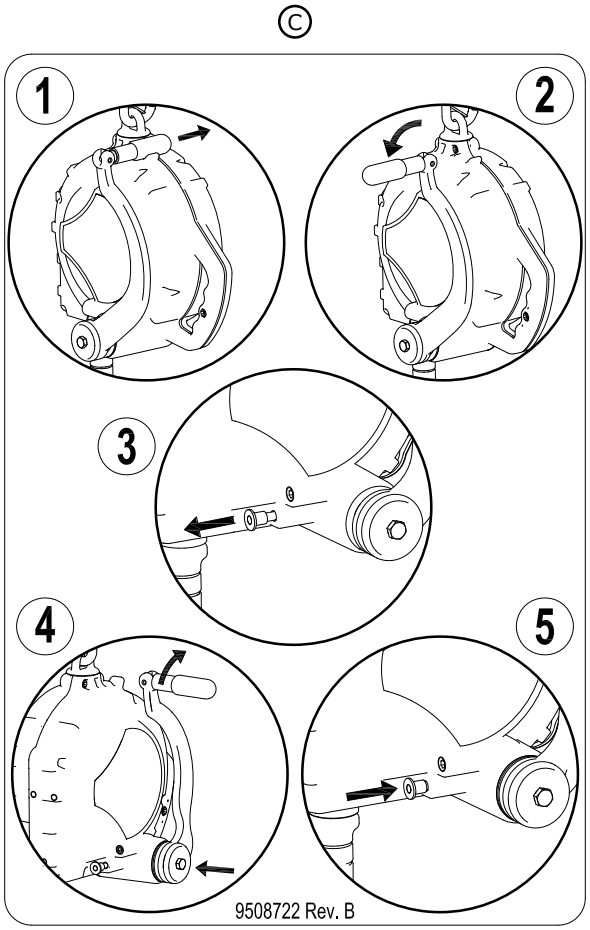
C
1
2
3
4
5
9508722 Rev. B

SV

SÄKERHETSINFORMATION

Läs igenom, se till att du förstår och följ all säkerhetsinformation i den här bruksanvisningen innan du använder den här självindragande enheten (SRD). OM DETTA INTE GÖRS KAN DET LEDA TILL ALLVARLIGA SKADOR ELLER DÖD.

Dessa anvisningar måste överlämnas till den som ska använda denna utrustning. Spara den här bruksanvisningen för framtida referens.

Avsedd användning:

Den här självindragande enheten är avsedd att användas som en del av ett komplett personligt fallskyddssystem.

Användning för andra syften, inklusive materialhantering, fritids- och idrottsaktiviteter samt andra aktiviteter som inte beskrivs i bruksanvisningen, godkänns inte av 3M och kan resultera i allvarlig skada eller dödsfall.

Denna enhet ska endast användas av utbildade användare för professionellt bruk.

⚠ VARNING

Den här självindragande enheten är en del av ett personligt fallskyddssystem. Alla användare förväntas vara fullständigt utbildade i säker installation och användning av sina personliga fallskyddssystem. Felaktig användning av den här enheten kan resultera i allvarlig skada eller dödsfall. För korrekt val, användning, installation, underhåll och service bör du se denna bruksanvisning, inklusive alla tillverkarens rekommendationer, eller kontakta en arbetsledare eller 3M:s tekniska kundtjänst.

- **För att minska risker för allvarlig skada eller dödsfall vid arbete med en självindragande enhet:**
  - Före varje användning, kontrollera den självindragande enheten och att den låser och dras in på rätt sätt.
  - Om en självindragande enhet har utsatts för fallstopp eller fallstoppskraft ska den omedelbart tas ur bruk och märkas som ”OANVÄNDBAR”.
  - Se till att livlinan hålls fri från alla typer av hinder, inklusive intrassling i rörligt maskineri eller utrustning (t.ex. topdrive på oljerigg), andra arbetare, dig själv, omgivande föremål samt risk för stötar från ovanliggande föremål som kan falla ner på livlinan eller arbetaren.
  - Låt aldrig livlinan bli slak. Bind eller knyt inte livlinan.
  - Fäst oanvända ben från din självindragande enhet infäst i sele vid selens förvaringsfäste(n) om den har sådant/sådana.
  - Använd inte där det finns hinder i fallvägen. Arbete på långsamt glidande material, t.ex. sand eller spannmål, eller i trånga utrymmen, medger eventuellt inte tillräcklig hastighet för att den självindragande enheten ska kunna låsas. En fri väg är nödvändig för att säkerställa säker låsning av en självindragande enhet.
  - (FÖR NEDSTIGNINGSENHETER) Ta omedelbart enheten ur bruk om den utsatts för ett fall.
  - Undvik plötsliga eller snabba rörelser under normalt arbete. Dessa kan få enheten att låsa sig.
- **För att minska risker för allvarlig skada eller dödsfall vid arbete på höga höjder:**
  - Se till att din hälsa och fysiska kondition medger att du säkert kan motstå alla krafter i samband med arbete på hög höjd. Rådgör med läkare om du har frågor kring din förmåga att använda den här utrustningen.
  - Överskrid aldrig din fallskyddsutrustnings godkända kapacitet.
  - Överskrid aldrig din fallskyddsutrustnings maximala avstånd för fritt fall.
  - Använd aldrig fallskyddsutrustning som inte godkänts vid inspektion före användning eller andra schemalagda inspektioner, eller om du är osäker på huruvida utrustningen kan användas eller lämpar sig för ditt tillämpningsområde. Vänd dig till 3M:s tekniska kundtjänst med eventuella frågor.
  - Vissa kombinationer av undersystem och komponenter kan störa utrustningens funktionsduglighet. Använd endast kompatibla kopplingar. Rådfråga 3M innan du använder denna utrustning i kombination med andra komponenter eller undersystem än de som beskrivs i bruksanvisningen.
  - Var extra försiktig då du arbetar i närheten av rörligt maskineri (t.ex. topdrive på oljerigg), nära farlig elektrisk utrustning, i extrema temperaturer, nära farliga kemikalier, nära explosiva eller giftiga gaser, nära vassa kanter samt under ovanliggande material som kan falla ner på dig eller din fallskyddsutrustning.
  - Använd Arc Flash- eller Hot Works-enheter vid arbete i miljöer med höga temperaturer.
  - Undvik ytor och föremål som kan skada användare eller utrustning.
  - Se till att det finns tillräcklig fallmarginal vid arbete på höga höjder.
  - Du skall aldrig modifiera eller ändra din fallskyddsutrustning. Endast 3M eller av 3M skriftligen auktoriserade parter får utföra reparationer på utrustningen.
  - Innan du använder fallskyddsutrustning skall du kontroller att det finns en räddningsplan som medger snabb räddning vid eventuellt fall.
  - Vid fall bör arbetaren som fallit få omedelbar läkarvård.
  - Ett kroppsbälte får ej användas för fallstoppstillämpningar. Använd endast helkroppsselar.
  - Minimera risken för pendelfall genom att arbeta med förankringspunkten så rakt ovanför dig som möjligt.
  - Vid utbildning i användning av den här enheten måste ett andra fallskyddssystem användas för att inte utsätta personen som utbildas för en oavsiktlig fallrisk.
  - Använd alltid lämplig personlig skyddsutrustning vid installation, användning eller inspektion av enheten/systemet.

☑ *Anteckna informationen om produktidentifiering från ID-etiketten i besiktnings- och underhållsloggen innan denna utrustning används.*

BESKRIVNING:

Figur 2 identifierar huvudkomponenterna i DBI-SALA Ultra-Lok självindragande enheter (SRD:er). Ultra-Lok-SRD:er är vajerlivlinor (A) på trumma som dras in i en kåpa (B) av termoplast eller aluminium. De kan hänga från en förankring via en karbinhake som är fäst genom svivelöglan (C) ovanpå SRD:n. En självlåsande automatkrok (D) i livlinans ände fästs i den därtill avsedda fallstoppsanslutningen på en helkroppssele. En stötdämpare (E) skyddar vajern och ringarna som håller automatkroken mot nötning och korrosion.

Figur 1 visar de Ultra-Lok SRD-modeller behandlas i denna bruksanvisning. Följande SRD-typer är tillgängliga:

- **Självindragande säkringslina (figur 2A):** Självindragande säkringslinor (SRL:er) är lämpliga för tillämpningar där livlinan i allmänhet är vertikal under användning och möjligt fritt fall är begränsat till 0,6 m.
- **Självindragande säkringslina med framkantskapacitet (figur 2B):** Självindragande säkringslinor med framkantskapacitet (SRL-LE:er) är lämpliga för tillämpningar där livlinan i allmänhet är horisontell under användning och möjligt fritt fall är begränsat till 1,5 m. SRL-LE:er har en inbyggd energiabsorberare (F) eller liknande komponent för att motstå stötbelastningar på livlinan över en vass eller nötande kant under fallstopp, såväl som att minimera fallstoppskrafterna på användaren.
- **Självindragande säkringslina med räddningsfunktion (figur 2C):** Självindragande säkringslinor med räddningsfunktion (SRL-R:er) omfattar en inbyggd metod för assisterad räddning genom att lyfta eller sänka ned den som räddas. SRL-R:er är utrustade med en handvev för 3-vägs nödfallsräddning (G). Vissa modeller kan omfatta monteringsfäste för trebensstativ (H) för att montera SRL-R:en på benet till ett trebensstativ för tillämpningar med begränsat utrymme.

Tabell 1 – Specifikationer

Kåpor	**Material**
9508320 + 9520047	Aluminium – 15 m SRL-R:er
9511070 + 9511071	Termoplast – 6 m SRL:er, 10 m SRL:er och 6 m SRL-LE:er med framkantskapacitet
9520021 + 9520022	Aluminium – 6 m och 10 m SRL:er
9520044 + 9520045	Termoplast – 15 m SRL:er och 10 m SRL-LE:er med framkantskapacitet
9520046 + 9520047	Aluminium – 15 m SRL:er
9520056 + 9520057	Termoplast – 20 m, 25 m och 30 m SRL:er
9520058 + 9520059	Aluminium – 20 m, 25 m och 30 m SRL:er

Livlina	**Beskrivning**	**Hake**
9501087 + 2000178	5,56 mm galvaniserad vajerlina med självlåsande, vridbar automatkrok av stållegering med indikator.	2000178
9501479 + 2000175	4,76 mm galvaniserad vajerlina med självlåsande, vridbar automatkrok av stållegering med indikator.	2000175
9501613 + 2000170	4,76 mm vajerlina av rostfritt stål med självlåsande, vridbar karbinhake av rostfritt stål med indikator.	2000170
9501613 + 2000175	4,76 mm vajerlina av rostfritt stål med självlåsande, vridbar automatkrok av stållegering med indikator.	2000175
9501613 + 2100044	4,76 mm vajerlina av rostfritt stål med självlåsande, vridbar automatkrok av rostfritt stål med indikator.	2100044

Hake	**Beskrivning**	**Material**	**Öppningsstyrka**	**Halsstorlek**
2000170	Självlåsande vridbar karbinhake med stötindikator	Rostfritt stål	16 kN (3600 lbs)	1,9 cm (0,75 tum)
2000175	Självlåsande vridbar automatkrok med stötindikator	Zinkpläterat stål	16 kN (3600 lbs)	1,9 cm (0,75 tum)
2000178	Självlåsande vridbar automatkrok med stötindikator	Zinkpläterat stål	16 kN (3600 lbs)	1,9 cm (0,75 tum)
2100044	Självlåsande vridbar automatkrok med stötindikator	Rostfritt stål	16 kN (3600 lbs)	1,9 cm (0,75 tum)

Vajerlivlinans draghållfasthet:	9501479 – 4,76 mm diameter Galvaniserat stål – min draghållfasthet 18,7 kN 9501613 – 4,76 mm diameter Rostfritt stål – min draghållfasthet 16,0 kN 9501087 – 5,56 mm diameter Galvaniserat stål – min draghållfasthet 24,9 kN
Maximal stoppkraft:	6 kN för 141 kg kapacitet
Genomsnittlig stoppkraft:	4 kN
Maximal stopplängd:	1,1 m
Maximal lyftbelastning för SRL-R:	135 kg

1.0 TILLÄMPNINGAR

1.1 SYFTE: 3M självindragande enheter (SRD:er) är utformade för att utgöra komponenter i personliga fallskyddssystem (PFAS). Figur 1 visar SRD:er som omfattas av denna bruksanvisning och typiska användningsområden. De kan användas i de flesta situationer där det krävs en kombination av arbetsrörlighet och fallskydd (dvs. inspektionsarbete, allmänt byggarbete, underhållsarbete, oljeproduktion, arbete i trånga utrymmen osv.).

1.2 STANDARDER: Din SRD överensstämmer med de nationella standarder som återges på framsidan av dessa instruktioner.

1.3 UTBILDNING: Denna utrustning är avsedd att installeras och användas av personer som är utbildade i korrekt tillämpning och användning av den. Det är användarens ansvar att säkerställa att denne har satt sig in i dessa instruktioner, och har utbildats i korrekt skötsel och användning av denna utrustning. Användaren måste också vara medveten om funktionsegenskaper, tillämpningsbegränsningar och följderna av felaktig användning av denna utrustning.

1.4 BEGRÄNSNINGAR: Ta alltid hänsyn till dessa begränsningar och krav när utrustningen installeras eller används.

- **Kapacitet:** Denna SRD har testats med avseende på överensstämmelse för användning av en person med en sammanlagd vikt (kläder, verktyg osv.) på 59 till 141 kg.[1] Se till att alla komponenter i systemet är märkta för den kapacitet som krävs för tillämpningen.
- **Förankring:** Den konstruktion till vilken en SRD ansluts måste klara en belastning på upp till 10 kN. Förankringsanordningar ska överensstämma med EN795.
- **Låsningshastighet:** Situationer som inte medger en obehindrad fallväg bör undvikas. Arbete i begränsade eller trånga utrymmen betyder eventuellt att kroppen inte når tillräckligt hög hastighet för att SRD:n ska låsas vid ett fall. Arbete på långsamt glidande material, t.ex. sand eller spannmål, medger eventuellt inte tillräcklig hastighetsökning för att SRD:n ska låsa. En fri väg är nödvändig för att säkerställa säker låsning av en SRD.
- **Fritt fall:** När de används på rätt sätt begränsar SRD:er det fria fallet till 61 cm. Arbeta inte över förankringsnivån för att undvika ökade fallängder. **Förläng inte SRD:er genom att ansluta en säkringslina eller en liknande komponent utan att först rådfråga 3M.** Kläm, knyt eller förhindra inte på något annat sätt att livlinan kan dras in eller spännas. Undvik slak lina.
- **Pendelfall:** Pendelfall uppstår när förankringspunkten inte befinner sig rakt ovanför den punkt där ett fall uppstår. Kraften i att träffa ett föremål i ett svängfall kan orsaka allvarlig personskada (se figur 3A). Minimera risken för pendelfall genom att arbeta med förankringspunkten så rakt ovanför dig som möjligt.
- **Fallmarginal:** Figur 3B och 3C visar fallmarginaler. Fallskyddssystem med SRD:er ska ha en fallmarginal på minst 2 meter från en stående position där SRD:n är förankrad direkt ovanför användaren (figur 3B). Fall från knästående eller hukad position kommer att kräva fallmarginal på ytterligare 1 meter. I en pendelfall-situation (figur 3C) kommer det totala vertikala fallavståndet att vara större än om användaren hade fallit direkt under förankringspunkten, vilket kan kräva ytterligare fallmarginal. Figur 4 och den tillhörande tabellen definierar maximal arbetsradie (C) för olika SRD-förankringshöjder (A) och fallmarginaler (B). Den rekommenderade arbetszonen är begränsad till området innanför den maximala arbetsradien.
- **Risker:** Användning av denna utrustning i riskfyllda områden kan kräva ytterligare försiktighetsåtgärder, för att minska risken för att användaren eller utrustningen skadas. Faror kan omfatta, men är inte begränsade till hög värme, frätande kemikalier, korrosiva miljöer, kraftledningar för högspänning, explosiva eller giftiga gaser, maskiner i rörelse eller material på högre höjd som kan falla ned och träffa användaren eller fallskyddssystemet. Undvik arbete där din lina kan korsa eller tvinna sig med en annan arbetares lina. Undvik att arbeta där ett föremål kan falla och träffa livlinan; du kan tappa balansen och livlinan kan skadas. Låt inte livlinan gå under armar eller mellan ben.
- **Vassa kanter:** Undvik att arbeta där livlinan kommer att vara i kontakt med, eller kan skavas mot, oskyddade vassa kanter. Täck kanten med skyddsmaterial om kontakt med vassa kanter inte kan undvikas.

2.0 ANVÄNDNING

2.1 RÄDDNINGSPLAN: När denna utrustning används ska arbetsgivaren ha en räddningsplan och resurser för att implementera den, samt delge planen för användare, auktoriserade personer och räddningspersonal.

2.2 BESIKTNINGSINTERVALL: SRD:erna ska inspekteras av en behörig person[2] eller räddningspersonal[3] före varje användning (se tabell 2). Dessutom ska besiktningar utföras av en kompetent person[4] annan än användaren med intervall om högst ett år. Extrema arbetsförhållanden (krävande miljö, lång tids användning osv.) kan kräva att besiktningarna görs oftare av en kompetent person. Besiktningsrutiner beskrivs i *"Besiktnings- och underhållsloggen"* (tabell 3). Resultat från en besiktning som utförs av kompetent person ska registreras i *"Besiktnings- och underhållsloggen"* eller registreras med RFID-systemet (se avsnitt 5).

2.3 NORMAL ANVÄNDNING: Normal användning innebär att livlinan kan släppas ut och dras in utan stopp när arbetaren rör sig med normal hastighet. Skulle ett fall inträffa kommer ett hastighetsavkännande bromssystem att aktiveras, stoppa fallet och ta upp mycket av den energi som skapas. Plötsliga eller snabba rörelser bör undvikas under normala arbetsförhållanden då dessa kan orsaka att SRD:n låser sig. Vid fall som inträffar när livlinan nästan är helt utdragen begränsas fallstoppskrafterna av ett inbyggt reservsystem eller en energiabsorberare. Om en SRD har utsatts för fallstoppskrafter ska den omedelbart tas ur bruk, märkas som "UNUSABLE" och besiktigas och repareras i enlighet med anvisningarna i avsnitt 5 och 6.

---

1 ***Kapacitet:*** *CE SRD-enheter har en maximal kapacitet på 141 kg, men 3-vägs SRD:er för nödfallsräddning är klassade för maximal lyftbelastning på 135 kg.*

2 ***Behörig person:*** *En person som utsetts av arbetsgivaren för att utföra arbete på platser där personen kommer att utsättas för fallrisk.*

3 ***Räddare:*** *Person eller personer utom den nödställde som agerar för att utföra en assisterad räddning med hjälp av ett räddningssystem.*

4 ***Kompetent person:*** *En person som utsetts av arbetsgivaren att ansvara för tillsyn, implementering och övervakning av arbetsgivarens fallskyddsprogram och som, genom utbildning och kunskap, kan identifiera, utvärdera och hantera befintliga och potentiella fallrisker, och som av arbetsgivaren getts befogenhet att omedelbart vidta korrigerande åtgärder med avseende på sådana risker.*

Tabell 2 – Inspektionsschema			
			Besiktningsintervall
Typ av användning	Exempel på tillämpning	Användningsvillkor	Kompetent person
Sällan utsatt för ljus	Räddning och trånga utrymmen, fabriksunderhåll	Goda förvaringsförhållanden, användning inomhus eller sällan utomhus, rumstemperatur, rena omgivningar	Årligen
Måttligt till tungt	Transport, husbyggnad, underhåll, lager	Medelgoda förvaringsförhållanden, användning inomhus och långa tillfällen utomhus, alla temperaturer, rena eller dammiga omgivningar	Halvårsvis eller årligen
Tung till kontinuerlig	Kommersiell byggnation, olja och gas, gruvdrift	Svåra förvaringsförhållanden, längre eller kontinuerlig användning utomhus, alla temperaturer, smutsiga omgivningar	Kvartalsvis till halvårsvis

2.4 STÖDUTRUSTNING: En helkroppssele måste användas med den självindragande enheten. Selens anslutningspunkt måste sitta ovanför användarens tyngdpunkt. Ett kroppsbälte är inte godkänt för användning med den självindragande enheten. Ett fall som inträffar när ett kroppsbälte används kan leda till att livlinan släpper oavsiktligt eller fysiskt trauma på grund av otillräckligt stöd för kroppen.

2.5 KOMPATIBILITET MED KOMPONENTER: Om inget annat anges är 3M-utrustning endast utformad för komponenter och undersystem som är godkända av 3M. Byte mot icke godkända komponenter eller undersystem kan äventyra utrustningens kompatibilitet och även påverka hela systemets säkerhet och tillförlitlighet. Följ tillverkarens anvisningar för komponenter och undersystem i ditt personliga fallstoppssystem.

2.6 KOMPATIBILITET MED KOPPLINGAR: Anslutningar anses vara kompatibla med anslutningselement när de är avsedda att fungera tillsammans på ett sådant sätt att deras storlekar och former inte orsakar att deras öppningsmekanismer öppnar sig av misstag, oavsett hur de än vrids och vänds. Kontakta 3M om du har frågor som rör kompatibilitet.

Kopplingar som används för att hänga upp SRD-enheten måste överensstämma med EN362. Anslutningar måste vara kompatibla med förankringen eller andra systemkomponenter. Använd inte utrustning som inte är kompatibel. Icke-kompatibla kopplingar kan lossna av misstag (se figur 4). Anslutningar måste vara kompatibla i storlek, form och styrka. Självlåsande automatkrokar och karbinkrokar krävs. Om det anslutningselement som en automatkrok eller karbinkrok sätts fast vid är för litet eller oregelbundet utformat, kan det uppstå en situation i vilken anslutningselementet tillför kraft på automatkrokens eller karbinkrokens (A) öppningsmekanism. Denna kraft kan orsaka att öppningsmekanismen öppnas (B), vilket medför att automatkroken eller karbinkroken kan lossna från anslutningspunkten (C).

2.7 GÖRA ANSLUTNINGAR: Automatkrokar och karbinkrokar som används med denna utrustning ska vara självlåsande. Kontrollera att alla anslutningar är kompatibla i storlek, form och styrka. Använd inte utrustning som inte är kompatibel. Kontrollera att alla anslutningar är helt stängda och låsta. 3M-kopplingar (automatkrokar och karbinhakar) är endast avsedda att användas enligt specifikationerna i respektive produkts bruksanvisning. Figur 5 innehåller exempel på olämpliga anslutningar. Anslut inte automatkrokar och karbinkrokar:

A. Till en D-ring som har en annan koppling ansluten.

B. På ett sätt som skulle orsaka en belastning på öppningsmekanismen. Automatkrokar med stora öppningar ska inte anslutas till D-ringar i standardstorlek eller liknande föremål eftersom det orsakar en belastning på öppningsmekanismen om haken eller D-ringen vrids eller roterar, såvida inte automatkroken är utrustad med en öppningsmekanism som klarar 16 kN. Kolla märkningen på din automatkrok för att kontrollera att den passar din tillämpning.

C. I en falsk fastkoppling, där delar som sticker ut på automatkroken eller karbinkroken fastnar i förankringen, och utan visuell bekräftelse tycks vara helt fastkopplade i förankringspunkten.

D. Till varandra.

E. Direkt till vävband, fästlinor eller omtagslinor (såvida inte tillverkarens instruktioner för både kopplingslinan och anslutningen specifikt tillåter sådan anslutning).

F. Till ett föremål som har sådan form eller storlek att automatkroken eller karbinhaken inte stängs, eller om det finns risk för utrullning.

G. På ett sätt som inte tillåter kopplingen att sitta rakt under lasten.

2.8 SJÄLVINDRAGANDE SÄKRINGSLINOR MED FRAMKANTSKAPACITET (SRL-LE): De SRD:er som behandlas i denna bruksanvisning omfattar självindragande säkringslinor med framkantskapacitet (SRL-LE). Figur 1 visar specifika SRL-LE-modeller. SRL-LE:er har testats för horisontell användning och för fall över stålkanter utan grader. SRL-LE:er kan användas i situationer där fall kan inträffa över stålkanter, t.ex. de som finns på stålkonstruktioner och stålplåtar.

Försiktighetsåtgärder för framkanter: Vidtag följande försiktighetsåtgärder när du använder SRL-LE:er:

- Den tillåtna riktningsändringsvinkeln för SRL-LE-enhetens livlinedel vid den kant där ett fall kan inträffa (uppmätt mellan de två sidor som bildas av den riktningsändrade livlinan) måste vara minst 90 grader (se figur 7).
- Förankringspunkten måste sitta på samma höjd som kanten där ett fall kan inträffa eller ovanför kanten. Förankringspunkter nedanför kanten är farliga eftersom de kan leda till att livlinan ändrar riktning vid en snävare vinkel än 90 grader (se figur 7).
- Avsnitt 1 beskriver begränsningar för det tillåtna arbetsområdet i relation till förankringspunkten, inklusive faktorer såsom pendelfall och slitage på linan vid kanten samt användning av en enda förankringspunkt jämfört med förankringar som medger horisontell rörelse (t.ex. horisontell livlina eller horisontell skena).
- SRL-LE:er får endast användas med en horisontell livlina eller horisontell skena på det sätt som anges i bruksanvisningen för den horisontella livlinan eller horisontella skenan.
- Arbeta inte på den bortre sidan av en öppning, mittemot SRL-LE-enhetens förankringspunkt.
- Särskilda räddningsåtgärder kan krävas i händelse av ett fall över en kant.
- När du planerar din framkantstillämpning måste du se till att arbetsområdets parametrar ligger inom minsta smygavstånd, maximalt avstånd för fritt fall och minsta fallmarginal vid fall över en kant, så som anges på SRL-LE-enhetens etiketter.

Beräkning av fallmarginal vid fall över en kant: Den minsta fallmarginal som krävs vid fall över en kant kan beräknas baserat på smygavståndet och avståndet längs kanten i din framkantstillämpning (se figur 8). Så här beräknar du fallmarginalen från tabellen i figur 8:

1. Välj värdet som ligger närmast ditt smygavstånd (A) från radrubrikerna på den vänstra sidan.
2. Välj värdet som ligger närmast ditt avstånd längs kanten (B) från kolumnrubrikerna på den högra sidan. Skuggade områden utan värden anger att avståndet längs kanten ligger utanför den säkra arbetsradien för ditt valda smygavstånd.
3. Den marginal som krävs vid fall över en kant (C) kommer att vara det värde som anges där raden som väljs i steg 1 möter kolumnen som väljs i steg 2.

Upprepa de föregående stegen för varje kant som det finns risk för att arbetaren kan falla över för att fastställa säker placering av förankringen och tillåten arbetsradie.

3.0 Installation

3.1 PLANERING: Planera ditt fallskyddssystem innan arbetet påbörjas. Ta med alla faktorer som kan påverka din säkerhet före, under och efter ett fall i beräkningen. Ta hänsyn till alla krav och begränsningar som definieras i denna bruksanvisning.

3.2. FÖRANKRING: Figur 9 visar typiska SRL-förankringar. Förankringen (A) ska sitta direkt ovanför personen för att minimera risker för fritt fall och pendelfall (se avsnitt 2). Välj en stadig förankringspunkt som kan klara de statiska belastningarna enligt avsnitt 2.2. Svivelöglan på den självindragande livlinan är utrustad med en karbinhake (B). Sätt fast karbinhaken direkt på förankringsstrukturen (armeringsjärn, vinkeljärn osv.), en avbindningsadapter (C) eller anslutningspunkt för förankring (D).

3.3 ANSLUTNING PÅ KROPPSSELE: En helkroppssele krävs för fallstoppstillämpningar. Anslut automatkroken (A) på SRL-livlinan till den bakre D-ringen (B) på helkroppsselen. (se figur 10). För situationer som klättring på stegar kan det vara lämpligt att ansluta livlinan på den främre D-ringen vid bröstkorgen. Anvisningarna från selens tillverkare innehåller detaljerad information om hur man använder selens anslutningspunkter.

3.4 MONTERING PÅ TREBENSSTATIV: Figur 11 illustrerar installationen av en Ultra-Lok självindragande enhet med lyfthandvev på ett DBI-SALA-trebensstativ. SRL-R:en monteras på ett av trebensstativets ben och livlinan dras genom ett system med block på stativets huvud. Anvisningarna som ingår med trebensstativet och monteringsfästet innehåller detaljerad information.

4.0 HANDHAVANDE

☑ *Personer som använder Ultra-Lok självindragande enheter (SRD:er) första gången eller sällan bör läsa igenom säkerhetsinformationen i början av denna bruksanvisning innan de använder SRD:n.*

4.1 FÖRE VARJE ANVÄNDNINGSTILLFÄLLE: Före varje användning av denna fallskyddsutrustning måste den kontrolleras noggrant för att säkerställa att den är i gott funktionsdugligt skick. Kontrollera om det finns utslitna eller skadade delar. Säkerställ att alla bultar sitter på plats och är åtdragna. Kontrollera att livlinan dras in korrekt genom att dra ut linan och sakta låta den dras in. Om det förekommer någon tvekan under indragningen måste enheten märkas som ”UNUSABLE” och skickas till ett auktoriserat servicecenter för service. Kontrollera livlinan avseende skärskador, fransar, brännskador, krosskador och korrosion. Kontrollera låsfunktionen genom att dra hårt i linan. Se avsnitt 5 för detaljer om besiktning. Använd inte livlinan om besiktningen avslöjar ett osäkert tillstånd.

4.2 EFTER ETT FALL: All utrustning som har utsatts för krafter från fallstopp, eller som uppvisar skador likvärdiga med inverkan från fallstoppskrafter enligt beskrivningen i avsnitt 5, måste omedelbart tas ur bruk, märkas som ”UNUSABLE” och besiktigas och repareras i enlighet med anvisningarna i avsnitt 5 och 6.

4.3 STÖDUTRUSTNING: En helkroppssele måste bäras när SRL:er från 3M används. För allmänt bruk som fallskydd ska livlinan anslutas till den bakre D-ringen på ryggen. För situationer som klättring på stegar kan det vara lämpligt att ansluta livlinan på den främre D-ringen vid bröstkorgen. Anvisningarna från selens tillverkare innehåller detaljerad information om hur man använder selens anslutningspunkter.

4.4 GÖRA ANSLUTNINGAR: När en krok används för att göra en anslutning måste det säkerställas att utrullning inte kan inträffa (se figur 5). Använd inte krokar eller kopplingar som inte försluts helt över anslutningsobjektet. Använd inte icke-låsande automatkrokar. Monteringsytan måste uppfylla förankringens hållfasthetskrav som beskrivs i avsnitt 2.2. Följ tillverkarens anvisningar som levereras med varje systemkomponent.

4.5 HANDHAVANDE: Kontrollera SRL:en så som beskrivs i avsnitt 5.0. Anslut SRL-enheten till en lämplig förankring eller förankringskoppling så som beskrivs ovan. Anslut den självlåsande automatkroken på livlinans ände till den bakre D-ringen på helkroppsselen (se figur 10). Kontrollera att anslutningarna är kompatibla avseende storlek, form och styrka. Kontrollera att kroken är helt stängd och låst. När arbetaren är fastsatt är denne fri att röra sig inom det rekommenderade arbetsområdet med normal hastighet. Om RSQ-väljarratten är inställd på ”fallstopp” kommer SRL-enheten att stoppa fallet. Om RSQ-väljarratten är inställd på ”nedstigning” kommer SRL-enheten att sänka ned användaren automatiskt till en lägre nivå när ett fall inträffar. Vid arbete med en SRL ska livlinan alltid tillåtas att rulla tillbaka in i enheten på ett kontrollerat sätt. En tamp kan bli nödvändig för att dra ut eller dra tillbaka livlinan vid anslutning eller urkoppling. En tamp kan användas för att förhindra okontrollerad indragning av livlinan i SRL-enheten. Beroende på krav och förhållanden på arbetsplatsen kan det bli nödvändigt att fästa tampens fria ände för att förhindra att den störs eller trasslas in i utrustning eller maskiner.

4.6 HANDHAVANDE VID LYFT: Figur 12 illustrerar handhavandet av den inbyggda handveven till räddningssystemet på Ultra-Lok SRL-R. Försök inte använda lyftfunktionen när livlinan är helt utdragen. Gör så här för att aktivera lyftläget och använda handveven för räddning:

1. Dra ut lyfthandtaget för att frigöra vevarmen.
2. Vrid lyfthandtaget 180° utåt från SRL-enheten.
3. Dra och håll växlingsknoppen i det olåsta läget.
4. Tryck in vevarmen och släpp växlingsknoppen för att koppla in den. Vrid om nödvändigt vevarmen medurs för att hjälpa till med växelns inkoppling.
5. Fira livlinan uppåt och nedåt så som visas i Figur 12:
   A. Fira upp: Veva vevaxeln moturs.
   B. Fira ned: Veva vevarmen en aning moturs för att frigöra fallstoppsbromsen och veva sedan vevarmen medurs.

☑ *Den inbyggda handveven för räddning på SRL-R-modeller med 3-vägs nödfallsräddningssystem är endast avsett för räddningsändamål och skall ej användas för positionering av arbetet eller för att lyfta eller hissa ned material.*

☑ *Ultra-Lok SRL-R:r omfattar ingen överbelastningskoppling för att begränsa den kraft som anbringas på drivkomponenterna och person som firas. Undvik slack i linan när lyftläget används. Personen måste dessutom övervakas under lyftet för att säkerställa att han eller hon inte utsätts för alltför starka krafter från det pågående lyftet vid frigöring från ett hinder.*

☑ *En minsta belastning på 33,9 kg (75 lbs) krävs för att sänka eller för att mata ut livlinan. En kraft på 0,3 kN (30 lbs) krävs för att använda lyftsystemet när livlinan är belastad till full kapacitet.*

☑ *Sluta av veva när linan är helt utdragen eller indragen. Fortsatt vevande kan skada komponenterna.*

4.7 URKOPPLING AV LYFTFUNKTIONEN: Gör så här för att koppla ur lyftläget:

☑ *När lyftläget kopplas ur dras livlinan automatiskt in i SRL-enheten. Undvik risken för personskador genom att dra in livlinan före urkopplingen eller genom att hålla fast livlinan.*

1. Avlägsna all belastning från livlinan.
2. Dra och håll växlingsknoppen i det olåsta läget.
3. Dra ut vevarmen till urkopplat läge och släpp växlingsknoppen.
4. Dra ut och vrid lyfthandtaget 180° mot SRL-enheten till förvaringsläget.

5.0 INSPEKTION

5.1 BESIKTNINGSINTERVALL: Ultra-Lok självindragande enhet måste besiktigas vid de intervall som anges i *avsnitt 2.2 – Besiktningsintervall*. Besiktningsprocedurerna beskrivs i *Besiktnings- och underhållsloggen (tabell 3)*.

☑ *Extrema arbetsförhållanden (krävande miljö, lång tids användning osv.) kan kräva att besiktningarna görs oftare.*

5.2 OSÄKRA ELLER DEFEKTA TILLSTÅND: Om en inspektion avslöjar ett osäkert defekt tillstånd måste du omedelbart ta den självindragande enheten ur bruk, märka den som ”UNUSABLE” och skicka den till ett auktoriserat servicecenter för reparation.

☑ *Endast 3M eller skriftligen auktoriserade parter får utföra reparationer på utrustningen.*

5.3 PRODUKTENS LIVSLÄNGD: Livslängden för 3M självindragande enheter är beroende av arbetsförhållanden och underhåll. Så länge som produkten godkänns vid besiktning av en kompetent person får den användas.

6.0 UNDERHÅLL, SERVICE och FÖRVARING

6.1 RENGÖRING: Följande rengöringsprocedurer gäller för den självindragande enheten:

- Rengör regelbundet SRL:ens utsida med vatten och en mild tvållösning. Placera SRD:n så att överskottsvatten kan rinna ut. Rengör etiketter enligt behov.
- Rengör livlinan med vatten och en mild tvållösning. Skölj och låt lufttorka grundligt. Snabbtorka inte med hjälp av värme. Överdriven ansamling av smuts, färg m.m. kan förhindra att livlinan dras tillbaka helt in i enheten och därmed orsaka en potentiell risk för fritt fall. Byt ut livlinan om överdriven ackumulering förekommer.

6.2 SERVICE: Ytterligare underhålls- och serviceprocedurer skall genomföras av ett auktoriserat servicecenter. Försök inte montera isär SRL-enheten eller smörja någon av dess delar.

6.3 FÖRVARING OCH TRANSPORT: Förvara och transportera den självindragande enheten i en sval, torr och ren miljö där den är skyddad mot direkt solljus. Undvik platser där det kan finnas kemiska ångor. Inspektera SRL-enheten noggrant efter längre förvaringsperioder.

7.0 Etiketter

Figur 19 illustrerar etiketterna och deras placering på Ultra-Lok självindragande enheter. Alla etiketter måste sitta på plats på SRD:n. Etiketterna måste bytas ut om de inte är helt läsliga. Följande information tillhandahålls på varje etikett:

Ⓐ	1) Inspektera automatkroken och anslagsindikatorn. 2) Inspektera SRD:ens låsningsfunktion. 3) Anslut SRD-livlinan till selens bakre anslutning. 4) Endast vertikala tillämpningar. Förankra aldrig SRD:n nedanför selens bakre anslutning. 4A) En SRL-LE med framkantskapacitet krävs för förankring i nivå med eller nedanför selens bakre anslutning. 4B) Endast vertikala tillämpningar. Förankra aldrig SRD:n nedanför selens bakre anslutning. 5) Temperaturområde -40 °C – 60 °C 6) Maximal kapacitet – 141 kg 7) Reglerad inrullning av livlinan in i SRD:n. Låt aldrig livlinan rullas in fritt. 8) Minimera risken för svängfall genom att arbeta direkt nedanför SRD-förankringen. 9) Får ej repareras. Denna produkt måste servas på ett behörigt servicecenter. 10) Förvara SRD:er i sval, torr och ren miljö utan direkt solljus. 11) Belasta inte SRD-höljet över en kant. 12) Ta inte bort etiketterna. 13) Läs alla anvisningar. 14) ID för anmält organ. 15) Månad för nästa besiktning 16) År för nästa besiktning 17) Tillverkningsår och -månad 18) Partinummer 19) Modellnummer 20) Livlinans längd 21) Serienummer
Ⓑ	Vrid vevaxeln medurs för att fira ned livlinan. Vrid vevaxeln motsols för att fira upp livlinan.
Ⓒ	1) Dra lyfthandtaget utåt. 2) Vik lyfthandtaget utåt från SRL-R-enheten. 3) Dra och håll växlingsknoppen. 4) Tryck in och vrid vevaxeln en aning medurs. 5) Släpp växlingsknoppen.
Ⓓ	ATEX-certifierad – se *5903010 ATEX Certified Fall Protection Equipment Supplemental*.

Tabell 3 – Besiktnings- och underhållslogg

Serienummer:	**Inköpsdatum:**
Modellnummer:	**Datum för första användning:**
Besiktad av:	**Datum för besiktning:**

Komponent:	Besiktning:	Före varje användning	Kompetent person
SRL (Figur 13)	Kontrollera att det inte finns lösa bultar eller böjda eller skadade delar.	☐	☐
	Kontrollera att skyddshöljet (A) inte är skevt, sprucket eller skadat på annat sätt.	☐	☐
	Kontrollera att lekarens ögla (B) inte är skev, sprucken eller skadad på annat sätt. Lekarens ögla ska vara säkert fäst vid livlinan, men den ska snurra fritt.	☐	☐
	Livlinan (C) ska kunna dras ut och dras in helt utan motstånd eller att slack skapas i linan.	☐	☐
	Säkerställ att enheten låser när man rycker kraftigt i livlinan. Låsningen ska ske direkt och utan slirande.	☐	☐
	Etiketterna måste sitta på plats och vara helt läsliga (se figur 19).	☐	☐
	Leta efter tecken på korrosion på hela enheten.	☐	☐
Vridbar automatkrok och stötindikator (Figur 14)	Kontrollera den vridbara automatkroken med avseende på skador, korrosion och funktion. Sviveln ska rotera fritt. Inspektera stötindikatorn. Om det röda bandet är synligt (indikerat läge) har en anslagsbelastning ägt rum, varvid livlinan måste tas ur bruk och inspekteras. Försök inte att återställa anslagsindikatorn. Skicka in livlinan till ett auktoriserat servicecenter för återställning. Obs! Lekaren snurrar inte fritt när stötindikator är i indikerat läge.	☐	☐
Vajerlivlina (Figur 15)	Inspektera vajern med avseende på brott, kinkar (A), brustna trådar (B), upptvinning (C), svetsstänk (D), korrosion, kemiska kontaktytor eller svårt slitna områden. För vajerstötdämparen (E) uppåt och kontrollera att ringarna (F) inte har sprickor eller skador samt att vajern inte har korrosion eller brustna trådar. Byt ut vajern om det finns minst sex slumpmässigt spridda brustna trådar i en tir eller minst tre brustna trådar i en kardel i en tir. En tir i vajern är den vajerlängd som krävs för en kardel (den större gruppen av trådar) att vrida sig ett helt varv längs vajern. Byt ut vajern om det finns brustna trådar inom ett avstånd av 25 mm (1 tum) från ringarna.	☐	☐
Reservlivlina (Figur 16)	Kontrollera reservlivlinans utmatning. Om ett fall har stoppats när största delen av livlinan var utdragen, så är det möjligt att reservlivlinan har använts. Dra livlinan ut ur SRL till den stoppar. Om ett rött band (G) syns har reservlivlinan matats ut, varvid enheten måste underhållas av ett auktoriserat servicecenter innan den används på nytt.	☐	☐
Energiabsorberare i SRL-LE (Figur 17)	På självindragande säkringslinor med framkantskapacitet (SRL-LE:er) – kontrollera att den inbyggda energiabsorberaren inte har aktiverats. Inget nätmaterial får vara utdraget ur höljet (A). Höljet måste sitta säkert och vara fritt från rivskador (B) eller annan skada.	☐	☐
Handvev till integrerat räddningssystem (Figur 18)	Kontrollera att vevarmen (A) inte är skev eller skadad på annat sätt. Säkerställ att lyfthandtaget (B) kan vikas ut och säkras i vevningsläget.	☐	☐
	Säkerställ att lyftväxlingsknoppen (C) kan dras ut till det olåsta läget och sedan släppas så att den låser vevarmen i både inkopplat och frigjort läge.	☐	☐
	Kontrollera att lyftfunktionen fungerar korrekt genom att fira upp och ner en testvikt på minst 34 kg (75 lbs). Testvikten ska inte röra sig och lyfthandtaget ska stå kvar i oförändrat läge (utan rörelse) när handtaget släpps. Ett klickande ljud ska höras när belastningen firas upp.	☐	☐

Korrigerande åtgärd/underhåll:	Godkänt av:
	Datum:
Korrigerande åtgärd/underhåll:	Godkänt av:
	Datum:
Korrigerande åtgärd/underhåll:	Godkänt av:
	Datum:
Korrigerande åtgärd/underhåll:	Godkänt av:
	Datum:
Korrigerande åtgärd/underhåll:	Godkänt av:
	Datum:
Korrigerande åtgärd/underhåll:	Godkänt av:
	Datum:
Korrigerande åtgärd/underhåll:	Godkänt av:
	Datum:
Korrigerande åtgärd/underhåll:	Godkänt av:
	Datum:
Korrigerande åtgärd/underhåll:	Godkänt av:
	Datum:
Korrigerande åtgärd/underhåll:	Godkänt av:
	Datum:

Begrænset levetidsgaranti

Slutbrugergaranti: CAPITAL SAFETY garanterer over for slutbrugeren ("Slutbruger"), at virksomhedens produkter er fri for defekter i materialer og udførelse, når de anvendes under normale forhold. Denne garanti gælder i produktets levetid fra den dato, Slutbruger køber produktet i ny og ubrugt stand fra en af CAPITAL SAFETY autoriseret distributør. CAPITAL SAFETYS fulde ansvar over for Slutbruger samt Slutbrugers eksklusive retsmiddel begrænser sig i henhold til nærværende garanti til reparation eller erstatning af defekte produkter inden for deres levetid (udelukkende efter CAPITAL SAFETYS skøn og vurdering). Ingen mundtlige eller skriftlige oplysninger eller råd fra CAPITAL SAFETY, virksomhedens distributører, direktører, funktionærer, repræsentanter eller medarbejdere kan udgøre en anden eller yderligere garanti, eller på nogen måde udvide nærværende garanti. CAPITAL SAFETY påtager sig intet ansvar for defekter, der er forårsaget af misbrug, forkert brug, ændringer eller modifikationer af produktet, eller for defekter, der skyldes installation, vedligeholdelse eller brug af produktet, der er i modstrid med producentens anvisninger. DENNE GARANTI ER DEN ENESTE GARANTI, DER ER GÆLDENDE FOR VORES PRODUKTER, OG DEN TRÆDER I STEDET FOR ALLE ANDRE GARANTIER, UDTRYKKELIGE ELLER UNDERFORSTÅEDE.

Lebenslange Garantie mit Einschränkung

Endbenutzer-Garantie: CAPITAL SAFETY garantiert dem ursprünglichen Endbenutzer („Endbenutzer"), dass seine Produkte unter normalem Gebrauch und Betrieb frei von Material- und Herstellungsfehlern sind. Diese Garantie erstreckt sich auf die Lebensdauer des Produkts ab dem Datum, an dem der Endbenutzer das Produkt neu und ungebraucht von einem durch CAPITAL SAFETY autorisierten Händler gekauft hat. Die gesamte Haftung von CAPITAL SAFETY dem Endbenutzer gegenüber und der einzige Anspruch des Endbenutzers ist gemäß dieser Garantie beschränkt auf die Reparatur oder den Ersatz von defekten Produkten innerhalb ihrer Lebensdauer (eine Einschätzung diesbezüglich wird von CAPITAL SAFETY nach eigenem Ermessen durchgeführt). Keine von CAPITAL SAFETY schriftlich oder mündlich an Händler, Vorstandsmitglieder, Führungskräfte, Agenten oder Angestellte übergegebenen Informationen oder Hinweise ergeben jegliche andere oder zusätzliche Gewährleistungen, noch erhöhen sie den Umfang dieser Garantie. CAPITAL SAFETY schließt eine Haftung für Defekte aufgrund von unsachgemäßem Gebrauch, Änderungen oder Modifikationen am Produkt sowie für Defekte, die darauf zurückzuführen sind, dass das Produkt nicht gemäß der Anweisungen des Herstellers montiert, gewartet und verwendet wurde, aus. DIESE GARANTIE IST DIE EINZIG GÜLTIGE GARANTIE FÜR UNSERE PRODUKTE UND GILT ANSTELLE VON ALLEN ANDEREN GARANTIEN UND HAFTUNGSBEDINGUNGEN, SEI ES AUSDRÜCKLICH ODER STILLSCHWEIGEND.

BEPERKTE LEVENSLANGE GARANTIE

Garantie voor eindgebruiker: CAPITAL SAFETY garandeert de oorspronkelijke eindgebruiker ('eindgebruiker') dat zijn producten bij normaal gebruik en service vrij zijn van defecten in materialen en vakmanschap. Deze garantie strekt zich uit tot de levensduur van het product vanaf de datum waarop het product in nieuwstaat en in ongebruikte toestand door de eindgebruiker wordt aangeschaft bij een door CAPITAL SAFETY geautoriseerde distributeur. De gehele aansprakelijkheid van CAPITAL SAFETY jegens de eindgebruiker en de enige remedie die de eindgebruiker ter beschikking staat onder deze garantie, is beperkt tot het repareren of vervangen van het defecte product binnen zijn levensduur (uitsluitend zoals CAPITAL SAFETY naar eigen goeddunken bepaalt en van toepassing acht). Geen enkele informatie of geen enkel advies, mondeling of schriftelijk, verstrekt door CAPITAL SAFETY, diens distributeurs, directeuren, functionarissen, agenten of medewerkers creëert andere of aanvullende garanties en vergroot in geen enkel geval de reikwijdte van deze garantie. CAPITAL SAFETY neemt geen aansprakelijkheid voor defecten die het gevolg zijn van misbruik, verkeerd gebruik, verandering of aanpassing van het product, of voor defecten die het gevolg zijn van het niet opvolgen van de instructies van de fabrikant bij het installeren, onderhouden of gebruiken van het product. DEZE GARANTIE IS DE ENIGE GARANTIE DIE VAN TOEPASSING IS OP ONZE PRODUCTEN EN TREEDT NIET IN DE PLAATS VAN ANDERE UITDRUKKELIJKE OF STILZWIJGENDE GARANTIES EN AANSPRAKELIJKHEDEN.

Rajoitettu käyttöiän aikainen takuu

Takuu loppukäyttäjälle: CAPITAL SAFETY takaa alkuperäiselle loppukäyttäjälle ("loppukäyttäjä"), ettei sen tuotteissa esiinny materiaali- tai valmistusvirheitä normaalissa käytössä ja normaalisti huollettuna. Tämä takuu kattaa tuotteen normaalin käyttöiän siitä päivästä alkaen, kun loppukäyttäjä ostaa tuotteen uutena ja käyttämättömänä valtuutetulta CAPITAL SAFETY -jälleenmyyjältä. CAPITAL SAFETYn ainoa korvausvelvollisuus loppukäyttäjää kohtaan ja loppukäyttäjän ainoa hyvitys tämän takuun puitteissa rajoittuvat viallisen tuotteen korjaukseen tai vastaavaan tuotteeseen vaihtoon tuotteen käyttöiän aikana (CAPITAL SAFETYn harkintansa mukaan määrittämällä ja sopivaksi katsomalla tavalla). Mitkään CAPITAL SAFETYn, sen jälleenmyyjien, johtajien, toimihenkilöiden, edustajien tai työntekijöiden antamat suulliset tai kirjalliset tiedot tai ohjeet eivät muuta tämän takuun sisältöä eivätkä millään tavalla laajenna sitä. CAPITAL SAFETY ei vastaa vioista, jotka johtuvat tuotteen väärinkäytöstä tai muuttamisesta, eikä vioista, jotka johtuvat tuotteen asennusta, kunnossapitoa ja käyttöä koskevien valmistajan ohjeiden laiminlyönnistä. TÄMÄ TAKUU ON AINOA TUOTTEISIIMME SOVELLETTAVA TAKUU, JA SE KORVAA KAIKKI MUUT NIMENOMAISET JA OLETETUT TAKUUT JA KORVAUSVELVOLLISUUDET.

Garantie limitée à vie

Garantie de l'utilisateur final : CAPITAL SAFETY garantit à l'utilisateur final d'origine (« Utilisateur final ») que ses produits sont exempts de défauts de matériaux et de fabrication dans des conditions d'utilisation et d'entretien normales. Cette garantie s'étend pendant toute la durée de vie du produit à compter de la date d'achat du produit par l'Utilisateur final, comme produit neuf et inutilisé, auprès d'un distributeur agréé. L'entière responsabilité de CAPITAL SAFETY envers l'Utilisateur final et le recours exclusif de l'Utilisateur final dans le cadre de cette garantie se limite à la réparation ou au remplacement en nature de tout produit défectueux pendant sa durée de vie (si CAPITAL SAFETY, à sa seule discrétion, le juge nécessaire). Aucune information ni aucun conseil, qu'ils soient oraux ou écrits, donnés par CAPITAL SAFETY, ses distributeurs, directeurs, responsables, agents ou employés ne créera de garanties différentes ou supplémentaires ni n'augmentera l'étendue de cette garantie. CAPITAL SAFETY n'assumera en aucun cas la responsabilité de défauts résultant d'une utilisation abusive du produit, de sa mauvaise utilisation, de son altération ou de sa modification, ou de défauts découlant du non-respect des instructions du fabricant en matière d'installation, d'entretien ou de conditions d'utilisation. CETTE GARANTIE EST LA SEULE GARANTIE APPLICABLE À NOS PRODUITS ET ELLE REMPLACE TOUTES LES AUTRES GARANTIES ET RESPONSABILITÉS EXPRIMÉES OU IMPLICITES.

Garanzia di durata limitata

Garanzia dell'utente finale: CAPITAL SAFETY garantisce all'utente finale originale (di seguito "Utente finale") che i suoi prodotti sono privi di difetti dei materiali e di fabbricazione se utilizzati nelle normali condizioni d'uso e di servizio. La garanzia copre l'intera durata del prodotto dalla data di acquisto del prodotto da parte dell'Utente finale come prodotto nuovo e mai usato da un distributore autorizzato CAPITAL SAFETY. La responsabilità complessiva di CAPITAL SAFETY nei confronti dell'Utente finale e il ricorso esclusivo dell'Utente finale ai sensi della presente garanzia sono limitati alla riparazione o alla sostituzione in natura dei prodotti difettati entro la durata (così come stabilita a propria esclusiva discrezione da CAPITAL SAFETY). Eventuali informazioni orali o scritte o consigli forniti da CAPITAL SAFETY, dai suoi distributori, direttori, funzionari, agenti o dipendenti non potranno in alcun modo dare origine a garanzie diverse o aggiuntive né potranno ampliare l'ambito della presente garanzia. CAPITAL SAFETY non potrà essere ritenuta responsabile dei difetti derivati da un cattivo o errato utilizzo del prodotto, da alterazioni o modifiche o da difetti dovuti ai mancati installazione, manutenzione o uso del prodotto in conformità alle istruzioni del produttore. LA PRESENTE GARANZIA È L'UNICA GARANZIA APPLICABILE AI NOSTRI PRODOTTI E SOSTITUISCE QUALSIASI ALTRA GARANZIA E RESPONSABILITÀ, ESPRESSE O IMPLICITE.

Begrenset livstidsgaranti

Garanti for sluttbruker: CAPITAL SAFETY garanterer den opprinnelige sluttbrukeren ("Sluttbrukeren") at materialene og håndverket som gikk med i tilvirkingen av produktene er uten defekter i sammenheng med vanlig bruk. Garantien gjelder for produktets livstid fra datoen Sluttbrukeren kjøper produktet i ny og ubrukt stand fra en autorisert leverandør av CAPITAL SAFETY. CAPITAL SAFETYs fulle og hele ansvar overfor Sluttbrukeren og Sluttbrukerens eneste rettighet under denne garantien er begrenset til reparasjon og erstatning in natura for alle defekte produkter innen sin livstid (som CAPITAL SAFETY anslår og anser som passende etter sitt eget forgodtbefinnende). Verken muntlig eller skriftlig rådgivning fra CAPITAL SAFETY eller dets leverandører, styremedlemmer, ledere, agenter eller ansatte skal opprette ulike eller ytterligere garantier, eller på noen måte utvide omfanget til denne garantien. CAPITAL SAFETY tar ikke ansvar for defekter som er resultatet av produktmisbruk, misbruk, endring eller modifikasjon, eller defekter som skyldes montering, vedlikehold eller bruk som ikke samsvarer med produsentens anvisninger. DENNE GARANTIEN ER DEN ENESTE GARANTIEN SOM GJELDER FOR VÅRE PRODUKTER. DEN GJELDER I STEDET FOR ALLE ANDRE GARANTIER OG ALT ANNET ANSVAR, BÅDE UTTRYKT OG UNDERFORSTÅTT.

Garantia vitalícia limitada

Garantia de utilizador final: a CAPITAL SAFETY garante ao utilizador final original ("Utilizador Final") que os seus produtos estão isentos de defeitos de materiais e de fabrico ao abrigo de uma utilização e serviço normal. Esta garantia prolonga-se pela duração da vida útil do produto desde a data de aquisição do produto pelo Utilizador Final, em condição nova e não usada, junto de um distribuidor autorizado da CAPITAL SAFETY. A responsabilidade integral da CAPITAL SAFETY perante o Utilizador Final e o recurso exclusivo do Utilizador Final ao abrigo desta garantia está limitado à reparação ou substituição de qualquer produto defeituoso no decorrer da sua vida útil (consoante apropriado e determinado exclusivamente segundo o critério exclusivo da CAPITAL SAFETY). Nenhuma informação escrita ou oral ou conselho fornecido pela CAPITAL SAFETY, seus distribuidores, directores, representantes, agentes ou funcionários irá criar garantias diferentes ou adicionais ou de qualquer forma aumentará o âmbito desta garantia. A CAPITAL SAFETY não aceitará responsabilidade por defeitos resultantes de abuso, utilização incorrecta, alteração ou modificação, ou por defeitos do produto que resultem de um incumprimento de instalação, manutenção ou utilização do produto de acordo com as instruções do fabricante. ESTA GARANTIA É A ÚNICA GARANTIA APLICÁVEL AOS NOSSOS PRODUTOS E EXISTE EM DETRIMENTO DE QUAISQUER OUTRAS GARANTIAS E RESPONSABILIDADES, EXPRESSAS OU IMPLÍCITAS.

Garantía limitada de por vida

Garantía para el Usuario final: CAPITAL SAFETY garantiza al usuario final original ("Usuario final") que sus productos están libres de defectos en materiales y mano de obra bajo condiciones normales de uso y servicio. Esta garantía abarca toda la vida útil del producto, desde la fecha de compra del producto por parte del Usuario final, en estado nuevo y sin uso, a un distribuidor autorizado de CAPITAL SAFETY. Toda la responsabilidad de CAPITAL SAFETY para con el Usuario final y el recurso exclusivo del Usuario final en virtud de esta garantía, se limita a la reparación o sustitución en especie de cualquier producto defectuoso dentro de su vida útil (como CAPITAL SAFETY lo determine y estime conveniente a su sola discreción). Ninguna información oral o escrita, o información dada por CAPITAL SAFETY, sus distribuidores, directores, técnicos, agentes o empleados, creará ninguna garantía distinta o adicional, ni de alguna manera ampliará el alcance de esta garantía. CAPITAL SAFETY no acepta responsabilidad por defectos que sean resultado del abuso, mal uso, alteración o modificación del producto, ni por los defectos que se deban a una instalación, mantenimiento o utilización que no esté de acuerdo con las instrucciones del fabricante. ESTA GARANTÍA ES LA ÚNICA GARANTÍA APLICABLE A NUESTROS PRODUCTOS Y SUSTITUYE A CUALQUIER OTRA GARANTÍA O RESPONSABILIDAD, EXPRESA O IMPLÍCITA.

Begränsad livstidsgaranti

Garanti för slutanvändare: CAPITAL SAFETY garanterar den ursprungliga slutanvändaren (slutanvändaren) att produkterna inte har några material- eller produktionsfel vid normal användning och service. Garantin omfattar produktens livslängd från det datum då produkten köps av slutanvändaren i nytt och oanvänt skick från en auktoriserad återförsäljare för CAPITAL SAFETY. CAPITAL SAFETYS hela ansvarsskyldighet gentemot slutanvändaren och slutanvändarens enda gottgörelse inom ramen för denna garanti begränsas till reparation eller byte av trasiga produkter under deras livslängd (enligt vad CAPITAL SAFETY bestämmer och bedömer som lämpligt efter eget gottfinnande). Inga muntliga eller skriftliga uppgifter eller råd från CAPITAL SAFETY, dess återförsäljare, chefer, tjänstemän, företrädare eller anställda får upprätta några andra eller ytterligare garantier eller på något sätt ändra garantins omfattning. CAPITAL SAFETY tar inget ansvar för fel som uppstår på grund av felaktig användning, missbruk, ändring eller modifiering av produkten eller fel som uppstår på grund av att produkten inte har monterats, underhållits eller använts i enlighet med tillverkarens anvisningar. DENNA GARANTI ÄR DEN ENDA GARANTI SOM GÄLLER FÖR VÅRA PRODUKTER OCH DEN ERSÄTTER ALLA ANDRA GARANTIER OCH ANSVAR, BÅDE UTTRYCKLIGA OCH UNDERFÖRSTÅDDA.

OMEZENÁ CELOŽIVOTNÍ ZÁRUKA

Záruka pro koncového uživatele: Společnost CAPITAL SAFETY zaručuje původnímu koncovému uživateli („Koncový uživatel"), že její produkty neobsahují vady materiálu ani provedení při běžném používání a servisu. Tato záruka platí po celou dobu životnosti produktu od data zakoupení produktu Koncovým uživatelem v novém a nepoužitém stavu od autorizovaného distributora společnosti CAPITAL SAFETY. Úplná zodpovědnost společnosti CAPITAL SAFETY vůči Koncovému uživateli a jediný opravný prostředek Koncového uživatele v souladu s touto zárukou je omezen na opravu nebo výměnu jakéhokoli vadného produktu po dobu trvání jeho životnosti (na základě výhradního posouzení a rozhodnutí společnosti CAPITAL SAFETY). Žádné ústní ani písemné informace nebo rady poskytnuté společností CAPITAL SAFETY, jejími distributory, jednateli, vedoucími pracovníky, zástupci ani zaměstnanci nepředstavují jakoukoli jinou nebo dodatečnou záruku ani žádným způsobem nerozšiřují rozsah této záruky. Společnost CAPITAL SAFETY nenese odpovědnost za chyby, které vznikly v důsledku nesprávného zacházení, poškození, pozměnění nebo úpravy produktu, ani za chyby, které vznikly v důsledku neschopnosti instalovat, udržovat nebo používat produkt v souladu s pokyny výrobce. TATO ZÁRUKA PŘEDSTAVUJE JEDINOU ZÁRUKU VZTAHUJÍCÍ SE NA PRODUKTY NAŠÍ SPOLEČNOSTI A NAHRAZUJE JAKÉKOLI JINÉ VÝSLOVNÉ ČI ODVOZENÉ ZÁRUKY A ODPOVĚDNOST.

OGRANICZONA GWARANCJA BEZTERMINOWA

Gwarancja dla Użytkownika Końcowego: CAPITAL SAFETY gwarantuje pierwotnemu użytkownikowi końcowemu („Użytkownik Końcowy"), że jego produkty są wolne od wad materiałowych i produkcyjnych w warunkach normalnego użytkowania i funkcjonowania. Niniejsza gwarancja obejmuje cały okres użytkowania produktu od dnia jego zakupu przez Użytkownika Końcowego, w stanie nowym i nieużywanym, od autoryzowanego dystrybutora CAPITAL SAFETY. Całkowita odpowiedzialność CAPITAL SAFETY wobec Użytkownika Końcowego i wyłączny środek prawny przysługujący Użytkownikowi Końcowemu w ramach niniejszej gwarancji ogranicza się do naprawy lub wymiany na nowy każdego wadliwego produktu w całym okresie jego użytkowania (jak CAPITAL SAFETY uzna za stosowne według własnego uznania). Żadne ustne i pisemne informacje czy rady udzielane przez CAPITAL SAFETY lub jej dystrybutorów, dyrektorów, urzędników, agentów lub pracowników nie stanowią żadnych innych lub dodatkowych gwarancji ani w żaden sposób nie zwiększają zakresu niniejszej gwarancji. CAPITAL SAFETY nie ponosi odpowiedzialności za wady, które są wynikiem nadużywania, niewłaściwego użytkowania, zmiany lub modyfikacji produktu, lub za wady spowodowane instalacją, utrzymaniem lub użytkowaniem produktu w sposób niezgodny z instrukcją producenta. NINIEJSZA GWARANCJA JEST JEDYNĄ GWARANCJĄ MAJĄCĄ ZASTOSOWANIE DO NASZYCH PRODUKTÓW I WYKLUCZA WSZELKIE INNE GWARANCJE I ZOBOWIĄZANIA, WYRAŹNE LUB DOMNIEMANE.

ОГРАНИЧЕННАЯ ГАРАНТИЯ НА ВЕСЬ СРОК ЭКСПЛУАТАЦИИ

Гарантия, предоставляемая Владельцу: Компания CAPITAL SAFETY гарантирует непосредственному владельцу (далее «Владелец»), что при нормальной эксплуатации выпускаемая ею продукция не будет содержать дефектов материалов и изготовления. Данная гарантия распространяется на весь срок эксплуатации продукции с момента ее приобретения Владельцем в новом и неиспользованном состоянии у авторизованного дистрибьютора CAPITAL SAFETY. Максимальный размер ответственности CAPITAL SAFETY перед Владельцем и правовые требования Владельца по условиям настоящей гарантии ограничиваются ремонтом и заменой любого дефектного продукта на протяжении всего срока эксплуатации (на условиях, определяемых CAPITAL SAFETY). Никакая устная или письменная информация, полученная от CAPITAL SAFETY, ее дистрибьюторов, директоров, руководителей, агентов или служащих не должна восприниматься как иные гарантии или дополнение к настоящей гарантии. CAPITAL SAFETY не несет ответственности за дефекты, ставшие результатом ненадлежащего обращения, неправильного использования, изменения или модификации, или дефекты, вызванные неправильной установкой, обслуживаем или использованием продукции вследствие несоблюдения инструкций изготовителя. ДАННАЯ ГАРАНТИЯ ЯВЛЯЕТСЯ ЕДИНСТВЕННОЙ, ПРИМЕНИМОЙ К НАШЕЙ ПРОДУКЦИИ, И ЗАМЕНЯЕТ ВСЕ ПРОЧИЕ ПРЯМЫЕ ИЛИ КОСВЕННЫЕ ГАРАНТИИ И ОБЯЗАТЕЛЬСТВА.

Obmedzená doživotná záruka

Záruka pre koncového používateľa: Spoločnosť CAPITAL SAFETY zaručuje pôvodnému koncovému používateľovi (ďalej len „Koncový používateľ"), že jej výrobky sú bez chýb materiálu a vyhotovenia pri bežnom používaní a servise. Táto záruka platí po celú dobu životnosti výrobku, od dátumu, kedy bol výrobok zakúpený Koncovým používateľom, v novom a nepoužívanom stave, od autorizovaného distribútora spoločnosti CAPITAL SAFETY. Celkové ručenie spoločnosťou CAPITAL SAFETY voči Koncovému používateľovi a výhradný nápravný prostriedok podľa tejto záruky sa obmedzuje na fyzickú opravu alebo výmenu každého chybného výrobku po dobu jeho životnosti (ako spoločnosť CAPITAL SAFETY určí podľa svojho vlastného uváženia a aké považuje za primerané). Žiadne ústne alebo písomné informácie ani rady poskytnuté spoločnosťou CAPITAL SAFETY, jej distribútormi, štatutárnymi predstaviteľmi, riaditeľmi, zástupcami alebo zamestnancami nezadávajú žiadne iné ani ďalšie záruky, ani akýmkoľvek spôsobom nerozširujú rozsah tejto záruky. Spoločnosť CAPITAL SAFETY neručí za chyby spôsobené nevhodným, neodborným používaním výrobku, jeho úpravami alebo zmenami, ani za chyby, spôsobené nesprávnou inštaláciou, údržbou alebo používaním výrobku v rozpore s pokynmi výrobcu. TÁTO ZÁRUKA JE JEDINÁ ZÁRUKA NA NAŠE VÝROBKY A NAHRÁDZA VŠETKY OSTATNÉ ZÁRUKY A ZODPOVEDNOSTI, ČI UŽ POTVRDENÉ SLOVNE ALEBO IMPLICITNE.

RIBOTOJI GARANTIJA VISAM LAIKUI

Garantija galutiniam naudotojui. „CAPITAL SAFETY" garantuoja pradiniam galutiniam naudotojui (Galutinis naudotojas), kad jos gaminiai įprastomis naudojimo ir priežiūros sąlygomis neturės medžiagų ir gamybos defektų. Ši garantija suteikiama visam gaminio naudojimo laikui nuo tada, kai Galutinis naudotojas jį naują ir nenaudotą įsigyja iš „CAPITAL SAFETY" įgaliotojo atstovo. Visi „CAPITAL SAFETY" įsipareigojimai Galutiniam naudotojui ir išskirtinė kompensacija Galutiniam naudotojui pagal šią garantiją apsiriboja bet kokio gaminio su defektais remontu arba pakeitimu (tinkamą variantą „CAPITAL SAFETY" nustato vien savo nuožiūra). Jokia žodinė ar rašytinė informacija ar patarimas, pateikti „CAPITAL SAFETY", jos atstovų, direktorių, pareigūnų, įgaliotinių ar darbuotojų, nesuteikia jokių kitokių ar papildomų garantijų ir niekaip neišplečia šios garantijos taikymo srities. „CAPITAL SAFETY" neprisiims atsakomybės už defektus, atsiradusius gaminį naudojant ne pagal paskirtį, netinkamai, jį pakeitus ar modifikavus, arba už defektus, atsiradusius dėl to, kad gaminys nebuvo parengtas, prižiūrėtas ar naudotas pagal gamintojo nurodymus. ŠI GARANTIJA YRA VIENINTELĖ MŪSŲ GAMINIAMS TAIKOMA GARANTIJA, VIRŠESNĖ UŽ VISAS KITAS IŠREIKŠTAS ARBA NUMANOMAS GARANTIJAS IR ĮSIPAREIGOJIMUS.

LIMITED LIFETIME WARRANTY

Warranty to End User: CAPITAL SAFETY warrants to the original end user ("End User") that its products are free from defects in materials and workmanship under normal use and service. This warranty extends for the lifetime of the product from the date the product is purchased by the End User, in new and unused condition, from a CAPITAL SAFETY authorised distributor. CAPITAL SAFETY'S entire liability to End User and End User's exclusive remedy under this warranty is limited to the repair or replacement in kind of any defective product within its lifetime (as CAPITAL SAFETY in its sole discretion determines and deems appropriate). No oral or written information or advice given by CAPITAL SAFETY, its distributors, directors, officers, agents or employees shall create any different or additional warranties or in any way increase the scope of this warranty. CAPITAL SAFETY will not accept liability for defects that are the result of product abuse, misuse, alteration or modification, or for defects that are due to a failure to install, maintain, or use the product in accordance with the manufacturer's instructions. THIS WARRANTY IS THE ONLY WARRANTY APPLICABLE TO OUR PRODUCTS AND IS IN LIEU OF ALL OTHER WARRANTIES AND LIABILITIES, EXPRESSED OR IMPLIED.

3M | DBI SALA® PROTECTA®

Fall Protection

USA
3833 SALA Way
Red Wing, MN 55066-5005
Toll Free: 800.328.6146
Phone: 651.388.8282
Fax: 651.388.5065
solutions@capitalsafety.com

Brazil
Rua Anne Frank, 2621
Boqueirão Curitiba PR
81650-020
Brazil
Phone: 0800-942-2300
brasil@capitalsafety.com

Mexico
Calle Norte 35, 895-E
Col. Industrial Vallejo
C.P. 02300 Azcapotzalco
Mexico D.F.
Phone: (55) 57194820
mexico@capitalsafety.com

Colombia
Compañía Latinoamericana de Seguridad S.A.S.
Carrera 106 #15-25 Interior 105 Manzana 15
Zona Franca - Bogotá, Colombia
Phone: 57 1 6014777
servicioalcliente@capitalsafety.com

Canada
260 Export Boulevard
Mississauga, ON L5S 1Y9
Phone: 905.795.9333
Toll-Free: 800.387.7484
Fax: 888.387.7484
info.ca@capitalsafety.com

EMEA (Europe, Middle East, Africa)
EMEA Headquarters:
5a Merse Road
North Moons Moat
Redditch, Worcestershire
B98 9HL UK
Phone: + 44 (0)1527 548 000
Fax: + 44 (0)1527 591 000
csgne@capitalsafety.com

France:
Le Broc Center
Z.I. 1re Avenue - BP15
06511 Carros Le Broc Cedex
France
Phone: + 33 04 97 10 00 10
Fax: + 33 04 93 08 79 70
information@capitalsafety.com

Australia & New Zealand
95 Derby Street
Silverwater
Sydney NSW 2128
Australia
Phone: +(61) 2 8753 7600
Toll-Free : 1800 245 002 (AUS)
Toll-Free : 0800 212 505 (NZ)
Fax: +(61) 2 8753 7603
sales@capitalsafety.com.au

Asia
Singapore:
69, Ubi Road 1, #05-20
Oxley Bizhub
Singapore 408731
Phone: +65 - 65587758
Fax: +65 - 65587058
inquiry@capitalsafety.com

Shanghai:
Rm 1406, China Venturetech Plaza
819 Nan Jing Xi Rd,
Shanghai 200041, P R China
Phone: +86 21 62539050
Fax: +86 21 62539060
inquiry@capitalsafety.cn

www.capitalsafety.com

ISO 9001 | BSI REGISTERED | ANSI-RAB QMS ACCREDITED